GIERSCH

Enertech Group

PRODUCT CATALOGUE
Каталог товаров

GIERSCH
Enertech Group

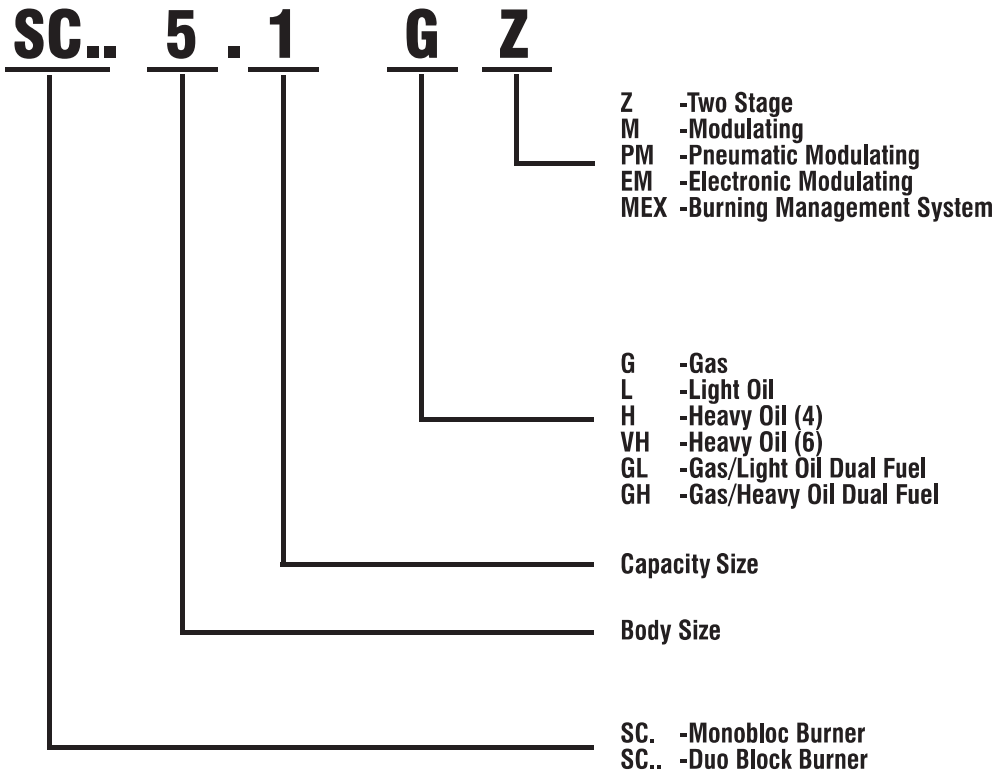
SC.. 5 . 1 G Z
Z -Two Stage
M -Modulating
PM -Pneumatic Modulating
EM -Electronic Modulating
MEX -Burning Management System
G -Gas
L -Light Oil
H -Heavy Oil (4)
VH -Heavy Oil (6)
GL -Gas/Light Oil Dual Fuel
GH -Gas/Heavy Oil Dual Fuel
Capacity Size
Body Size
SC. -Monobloc Burner
SC.. -Duo Block Burner

Index

Gas Burners

Light Oil Burners

Heavy Oil Burners

Gas-Light Oil Dual Burners

Gas-Heavy Oil Dual Burners

WWW.SMARTFLAM.BY

SmartFlam

Импортер
в Республику Беларусь

8 (029) 11 915 11 INFO@SMARTFLAM.BY

TECHNICAL SPECIFICATIONS

- Gas Burner
- Modulating operation
- Compatible with different combustion chambers
- Efficent air/fuel mixing in combustion head
- Optimized flame form adjustment by combustion head position adjusment
- Gas mixer head can be dismantled without removing the burner body from the boiler
- Air delivery supplied by a servo motor for low and high flame.Air damper is closed btw. cycles for preventing heat loss.
- Optional gas valve proving unit
- Optional P.I.D Control unit for optimum modulating operation.(Probes are included)

Технические характеристики

- газовая горелка
- модулирующий режим регулирования
- .. совместимы с различными камерами сгорания (топками)
- эффективное перемешивание воздух/топливо в пламенной голове
- наладка оптимальной формы пламени осуществляется путем регулирования положения пламенной головы
- голова смесителя может быть демонтирована без снятия корпуса горелки с котла
- Чтобы предотвратить потери тепла, поставка воздуха между циклами прекращается путем закрытия воздушной заслонки малого и большого пламени, управляемой сервоприводом.
- дополнительное устройство проверки газовых клапанов
- дополнительный блок управления P.I.D. для оптимального модулируемого регулирования (датчики включены в поставку)

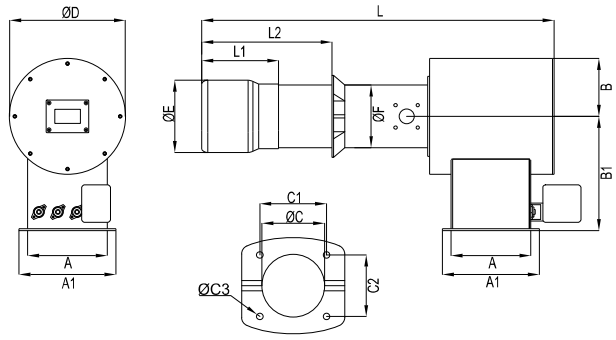

	A	A1	B	B1	Ø C	C1	C2	Ø C3	D	Ø E	Ø F	L	L1	L2
SC3.1 GM	280	34	204	401	170	160	150	M12	410	160	140	1238	270	400
SC3.2 GM	280	340	204	401	170	160	150	M12	410	160	140	1238	270	400
SC5.1 GM	280	340	204	401	185	208	160	M12	410	170	170	1238	270	400
SC5.2 GM	280	340	204	401	200	208	150	M12	410	190	170	1238	270	400
SC8.1 GM	350	410	255	438	170	320	60°	M12	510	190	170	1408	270	480
SC8.2 GM	350	410	255	438	219	400	60°	M14	510	260	219	1408	270	480
SC8.3 GM	350	410	255	438	219	400	60°	M14	510	260	219	1408	270	480
SC10.1 GM	350	410	255	438	219	400	60°	M14	510	260	219	1408	270	480
SC10.2 GM	350	410	255	438	275	450	60°	M16	510	320	275	1408	270	480
SC10.3 GM	350	410	255	438	275	450	60°	M16	510	320	275	1408	270	480

Modulating

модулирующий режим регулирования

GM

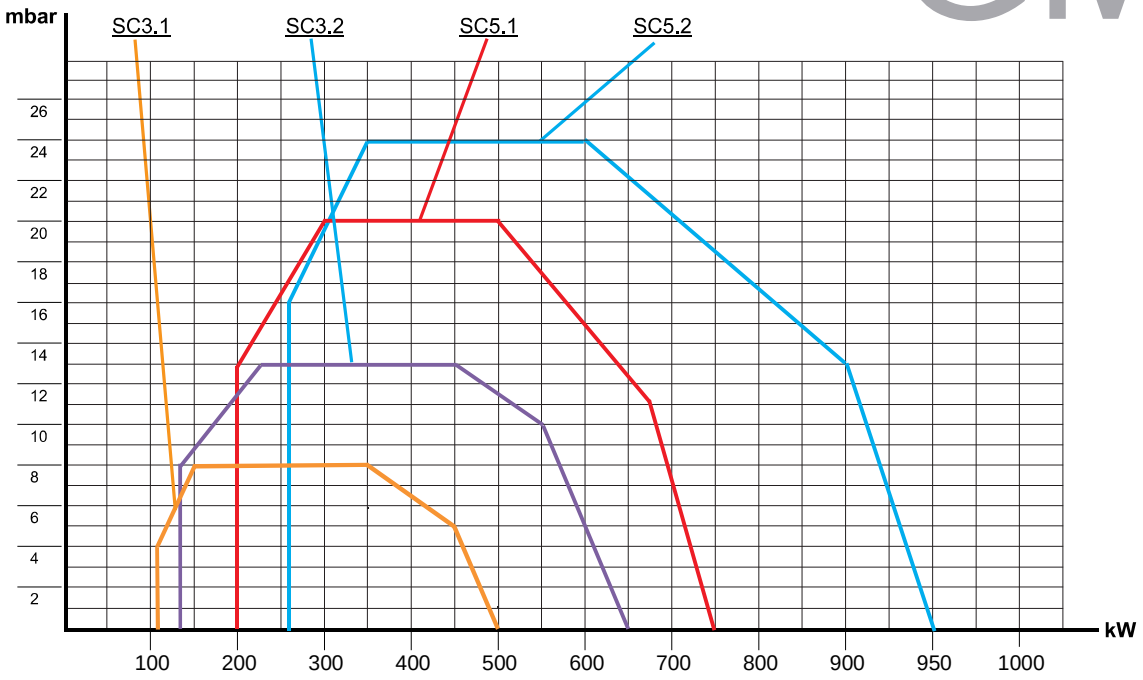

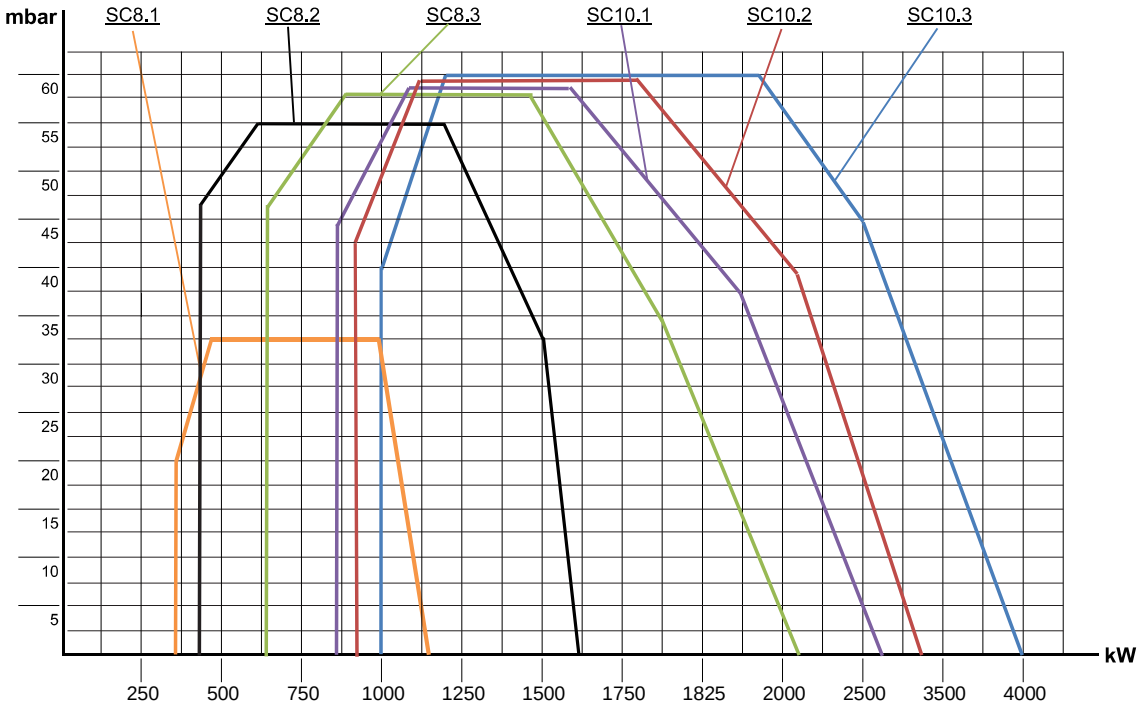

BRÜLÖR TİPİ	KAPASİTE						ELEKTRİK BESLEMESİ	MOTOR Kw	GAZ GİRİŞ BASINCI (mbar)
	kW		kcal/h		m3/h				
	min - max		min - max		min - max				
SC 3.1 GM	110	500	94.600	430.000	94.600	430.000	1N-50Hz 230 V	0,37	100-300
SC 3.2 GM	130	650	111.800	559.000	111.800	559.000	3N-50Hz 230 V	0,55	100-300
SC 5.1 GM	200	750	172.000	645.000	172.000	645.000	3N-50Hz 230 V	0,55	100-300
SC 5.2 GM	260	950	223.600	817.000	223.600	817.000	3N-50Hz 230 V	0,55	100-300
SC 8.1 GM	330	1150	283.800	989.000	283.800	989.000	3N-50Hz 230 V	3	100-300
SC 8.2 GM	460	1600	369.800	1.376.000	369.800	1.376.000	3N-50Hz 230 V	3	100-300
SC 8.3 GM	580	2100	498.800	1.806.000	498.800	1.806.000	3N-50Hz 230 V	3	100-300
SC 10.1 GM	850	2750	731.000	2.365.000	731.000	2.365.000	3N-50Hz 230 V	7,5	100-300
SC 10.2 GM	950	3200	817.000	2.752.000	817.000	2.752.000	3N-50Hz 230 V	7,5	100-300
SC 10.3 GM	1000	4000	860.000	3.440.000	860.000	3.440.000	3N-50Hz 230 V	7,5	100-300

H_i = 8250 kCal/m³

1.100 - 17.800 kW

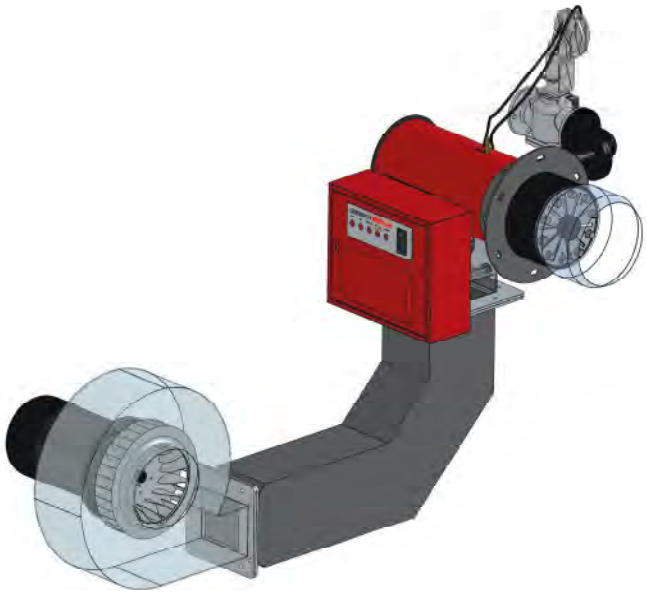

TECHNICAL SPECIFICATIONS

- Gas Burner
- Modulating operation
- Compatible with different combustion chambers
- Efficent air/fuel mixing in combustion head
- Optimized flame form adjustment by combustion head position adjusment
- Gas mixer head can be dismantled without removing the burner body from the boiler
- Air delivery supplied by a servo motor for low and high flame.Air damper is closed btw. cycles for preventing heat loss.
- Optional gas valve proving unit
- Optional P.I.D Control unit for optimum modulating operation.(Probes are included)

Технические характеристики

- газовая горелка
- модулирующий режим регулирования
- .. совместимы с различными камерами сгорания (топками)
- эффективное перемешивание воздух/топливо в пламенной голове
- наладка оптимальной формы пламени осуществляется путем регулирования положения пламенной головы
- голова смесителя может быть демонтирована без снятия корпуса горелки с котла
- Чтобы предотвратить потери тепла, поставка воздуха между циклами прекращается путем закрытия воздушной заслонки малого и большого пламени, управляемой сервоприводом.
- дополнительное устройство проверки газовых клапанов
- дополнительный блок управления P.I.D. для оптимального модулируемого регулирования (датчики включены в поставку)

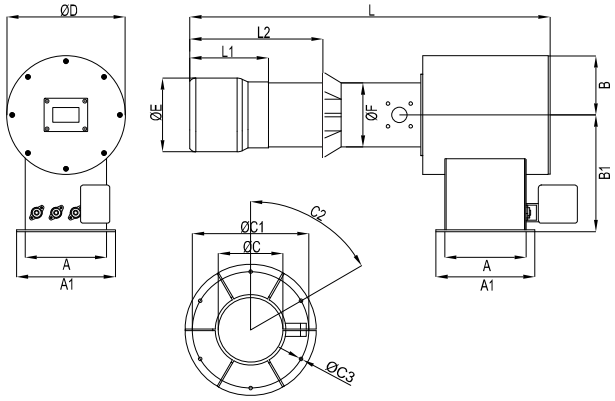

	A	A1	B	B1	Ø C	C1	C2	Ø C3	D	Ø E	Ø F	L	L1	L2
SC12.1 GM	420	520	300	467	275	450	60°	M16	600	320	275	1478	270	480
SC12.2 GM	420	520	300	467	355	500	60°	M16	600	390	355	1478	270	480
SC14.1 GM	420	520	300	467	355	500	60°	M18	600	390	355	1478	270	480
SC14.2 GM	420	520	300	467	355	500	60°	M18	600	420	355	1478	270	480
SC16.1 GM	550	650	360	636	360	560	60°	M18	720	420	360	1635	300	510
SC16.2 GM	550	650	360	636	360	560	60°	M18	720	420	360	1635	300	510
SC18.1 GM	550	650	360	636	450	640	60°	M18	720	550	450	1635	300	510
SC18.2 GM	550	650	360	636	450	640	60°	M18	720	550	450	1635	300	510

Modulating

модулирующий режим регулирования

GM

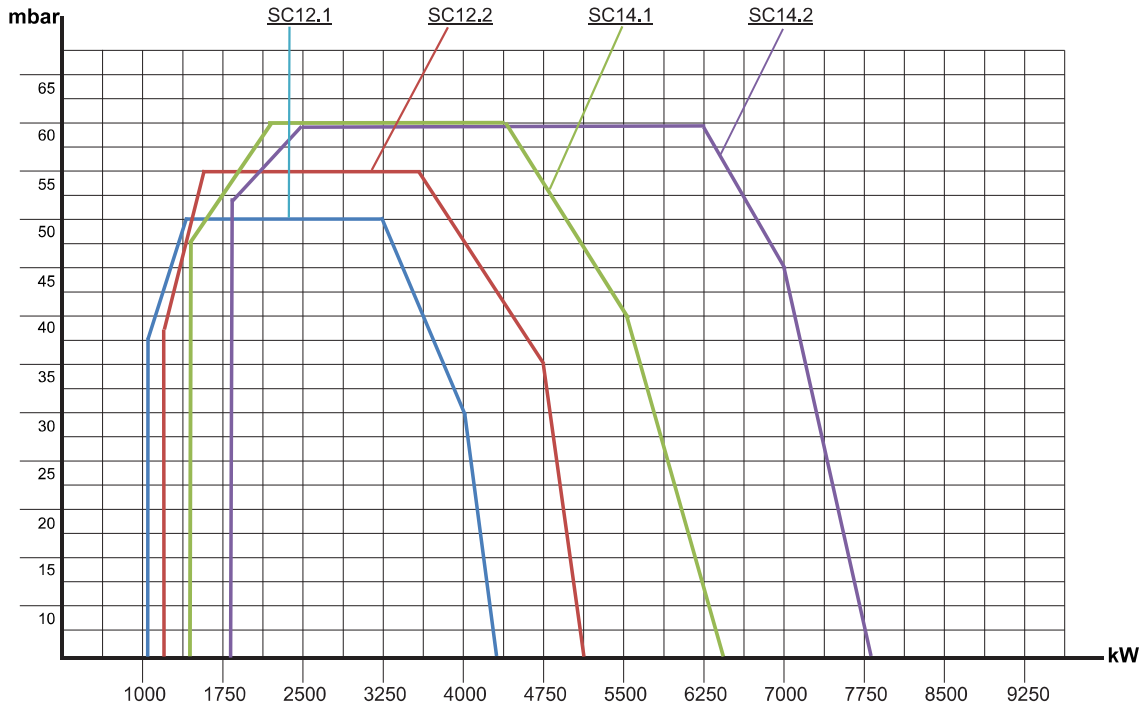

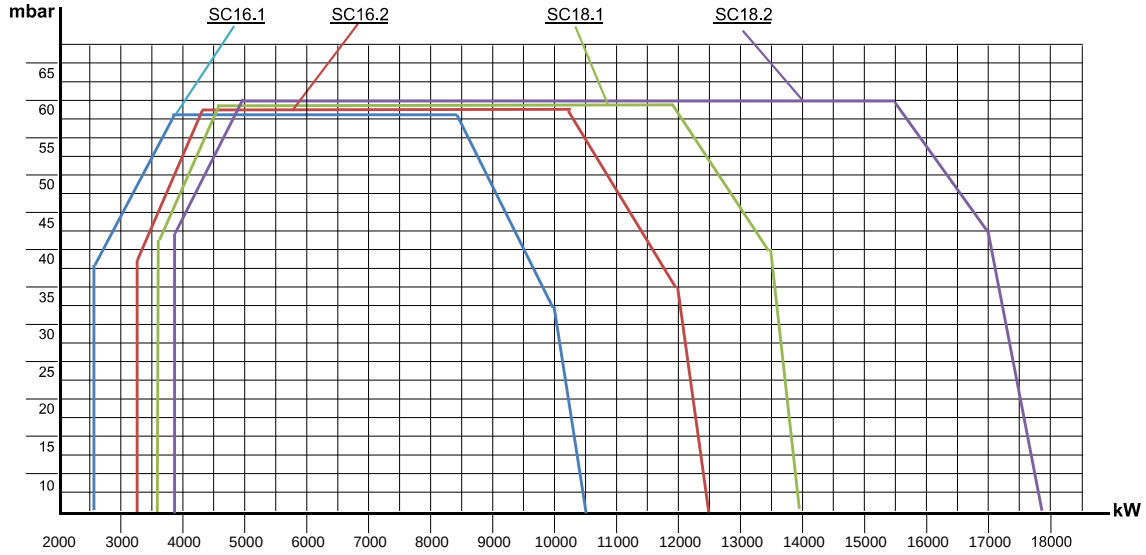

BRÜLÖR TİPİ	KAPASİTE						ELEKTRİK BESLEMESİ	MOTOR Kw	GAZ GİRİŞ BASINCI (mbar)
	kW		kcal/h		m3/h				
	min - max		min - max		min - max				
SC12.1 GM	1100	4300	946.000	3.698.000	114,67	448,24	3N-50Hz 230 V	11	100-300
SC12.2 GM	1250	5000	1.075.000	4.300.000	130,30	521,21	3N-50Hz 230 V	11	100-300
SC14.1 GM	1400	6500	1.204.000	5.590.000	145,94	677,58	3N-50Hz 230 V	18,5	100-300
SC14.2 GM	1800	7800	1.548.000	6.708.000	187,64	813,09	3N-50Hz 230 V	18,5	100-300
SC16.1 GM	2600	10500	2.236.000	9.030.000	271,03	1.094,55	3N-50Hz 230 V	22	100-300
SC16.2 GM	3200	12500	2.752.000	10.750.000	333,58	1.303,03	3N-50Hz 230 V	27	100-300
SC18.1 GM	3450	14000	2.967.000	12.040.000	359,64	1.459,39	3N-50Hz 230 V	37	100-300
SC18.2 GM	3800	17800	3.268.000	15.308.000	396,12	1.855,52	3N-50Hz 230 V	45	100-300

H_i = 8250 kCal/m³

TECHNICAL SPECIFICATIONS

- Gas Burner
- Two stage operation (Low/High flame)
- Compatible with different combustion chambers
- Efficent air/fuel mixing in combustion head
- Optimized flame form adjustment by combustion head position adjusment
- Gas mixer head can be dismantled without removing the burner body from the boiler
- Air delivery supplied by a servo motor for low and high flame.Air damper is closed btw. cycles for preventing heat loss.
- Optional gas valve proving unit
- Burner assembly flange and electricity connector socket included

Технические характеристики

- газовая горелка
- двухступенчатый режим регулирования (малое/большое пламя)
- .. совместимы с различными камерами сгорания (топками)
- эффективное перемешивание воздух/топливо в пламенной голове
- наладка оптимальной формы пламени осуществляется путем регулирования положения пламенной головы
- голова смесителя может быть демонтирована без снятия корпуса горелки с котла
- Чтобы предотвратить потери тепла, поставка воздуха между циклами прекращается путем закрытия воздушной заслонки малого и большого пламени, управляемой сервоприводом.
- дополнительное устройство проверки газовых клапанов
- присоединительный фланец горелки и гнездо электрического подключения включены в поставку

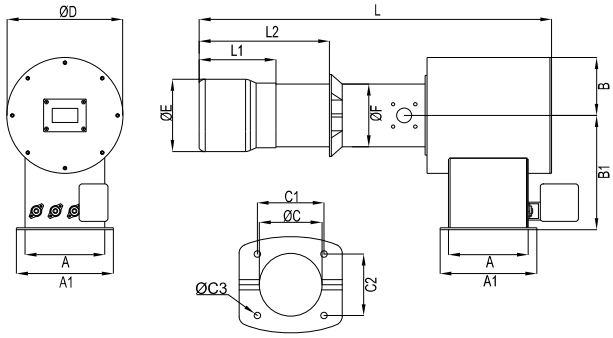

	A	A1	B	B1	Ø C	C1	C2	Ø C3	D	Ø E	Ø F	L	L1	L2
SC3.1 GZ	280	340	204	401	170	160	150	M12	410	160	140	1238	270	400
SC3.2 GZ	280	340	204	401	170	160	150	M12	410	160	140	1238	270	400
SC5.1 GZ	280	340	204	401	185	208	160	M12	410	170	170	1238	270	400
SC5.2 GZ	280	340	204	401	200	208	150	M12	410	190	170	1238	270	400
SC8.1 GZ	350	410	255	438	170	320	60°	M12	510	190	170	1408	270	480
SC8.2 GZ	350	410	255	438	219	400	60°	M14	510	260	219	1408	270	480
SC8.3 GZ	350	410	255	438	219	400	60°	M14	510	260	219	1408	270	480

Two stage operation
двухступенчатый режим регулирования

GZ

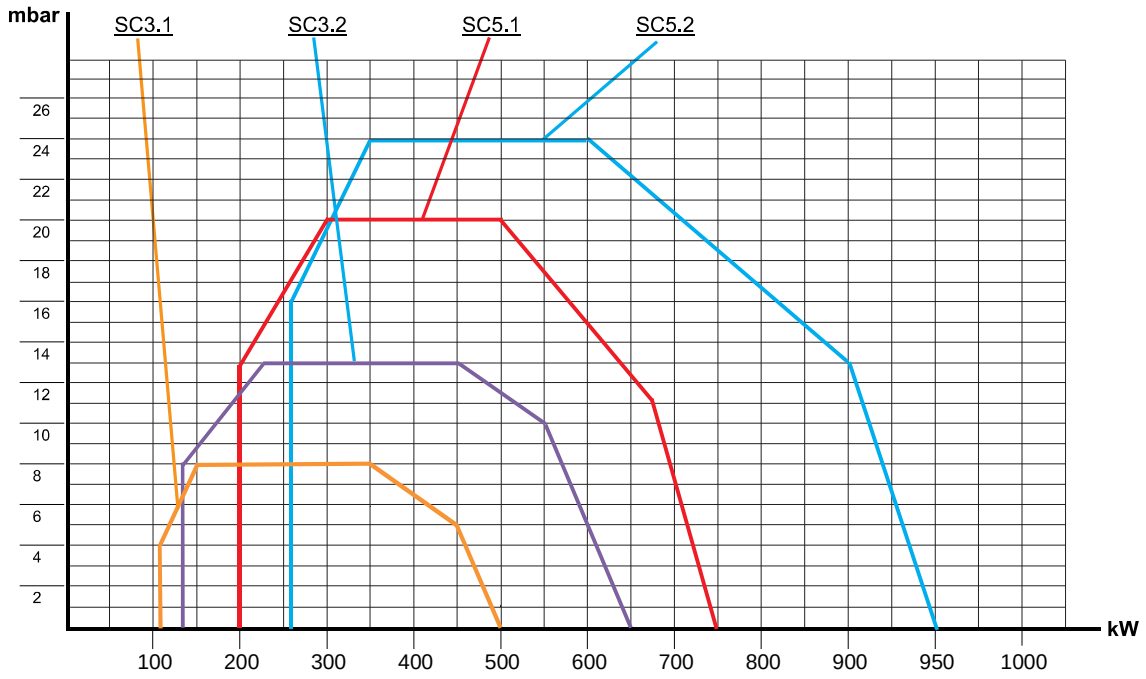

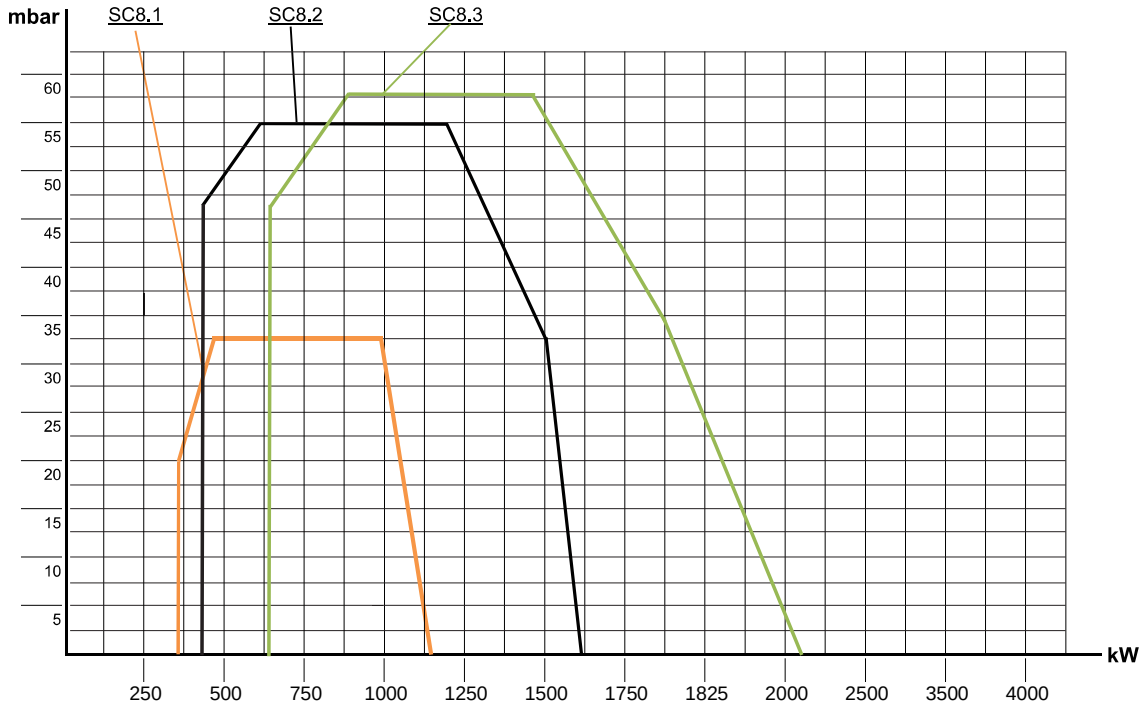

BRÜLÖR TİPİ	KAPASİTE						ELEKTRİK BESLEMESİ	MOTOR Kw	GAZ GİRİŞ BASINCI (mbar)
	kW		kcal/h		m3/h				
	min - max		min - max		min - max				
SC3.1 GZ	110	500	94.600	430.000	11,47	52,12	1N-50Hz 230 V	0,37	0,37
SC3.2 GZ	130	650	111.800	559.000	13,55	67,76	3N-50Hz 230 V	0,55	0,55
SC5.1 GZ	200	750	172.000	645.000	20,85	78,18	3N-50Hz 230 V	0,55	0,55
SC5.2 GZ	260	950	223.600	817.000	27,10	99,03	3N-50Hz 230 V	0,55	0,55
SC8.1 GZ	330	1150	283.800	989.000	34,40	119,88	3N-50Hz 230 V	3	3
SC8.2 GZ	430	1600	369.800	1.376.000	44,82	166,79	3N-50Hz 230 V	3	3
SC8.3 GZ	580	2100	498.800	1.806.000	60,46	218,91	3N-50Hz 230 V	3	3

H_i = 8250 kCal/m³

950 - 7.800 kW

TECHNICAL SPECIFICATIONS

- Gas Burner
- Modulating operation
- Compatible with different combustion chambers
- Efficent air/fuel mixing in combustion head
- Optimized flame form adjustment by combustion head position adjusment
- Gas mixer head can be dismantled without removing the burner body from the boiler
- Air delivery supplied by a servo motor for low and high flame.Air damper is closed btw. cycles for preventing heat loss.
- Optional gas valve proving unit
- Optional P.I.D Control unit for optimum modulating operation.(Probes are included)

Технические характеристики

- газовая горелка
- модулирующий режим регулирования
- .. совместимы с различными камерами сгорания (топками)
- эффективное перемешивание воздух/топливо в пламенной голове
- наладка оптимальной формы пламени осуществляется путем регулирования положения пламенной головы
- голова смесителя может быть демонтирована без снятия корпуса горелки с котла
- Чтобы предотвратить потери тепла, поставка воздуха между циклами прекращается путем закрытия воздушной заслонки малого и большого пламени, управляемой сервоприводом.
- дополнительное устройство проверки газовых клапанов
- дополнительный блок управления P.I.D. для оптимального модулируемого регулирования (датчики включены в поставку)

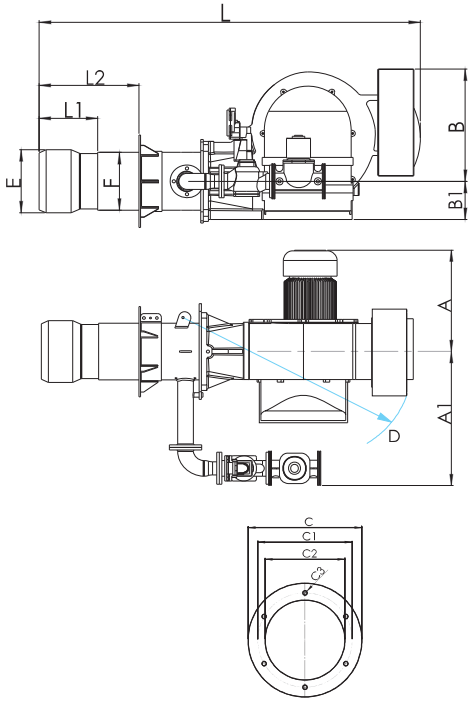

	A	A1	B	B1	Ø C	Ø C1	Ø C2	Ø C3	D	Ø E	Ø F	L	L1	L2	NET AĞIRLIK KG
SC 10.2 GM	400	700	550	170	470	390	310	M16	R950	320	275	1500	200	450	210
SC 10.3 GM	400	700	550	170	470	390	310	M16	R950	320	275	1500	200	450	210
SC 12.1 GM	500	800	430	230	470	440	370	M16	R1150	320	275	1650	200	450	280
SC 12.2 GM	500	800	430	230	520	440	310	M16	R1150	390	355	2150	300	600	380
SC 14.1 GM	650	900	530	250	570	490	400	M18	R1350	390	355	2150	300	600	380
SC 14.2 GM	650	900	530	250	570	490	430	M18	R1350	420	355	2150	300	600	430

Modulating

модулирующий режим регулирования

GM

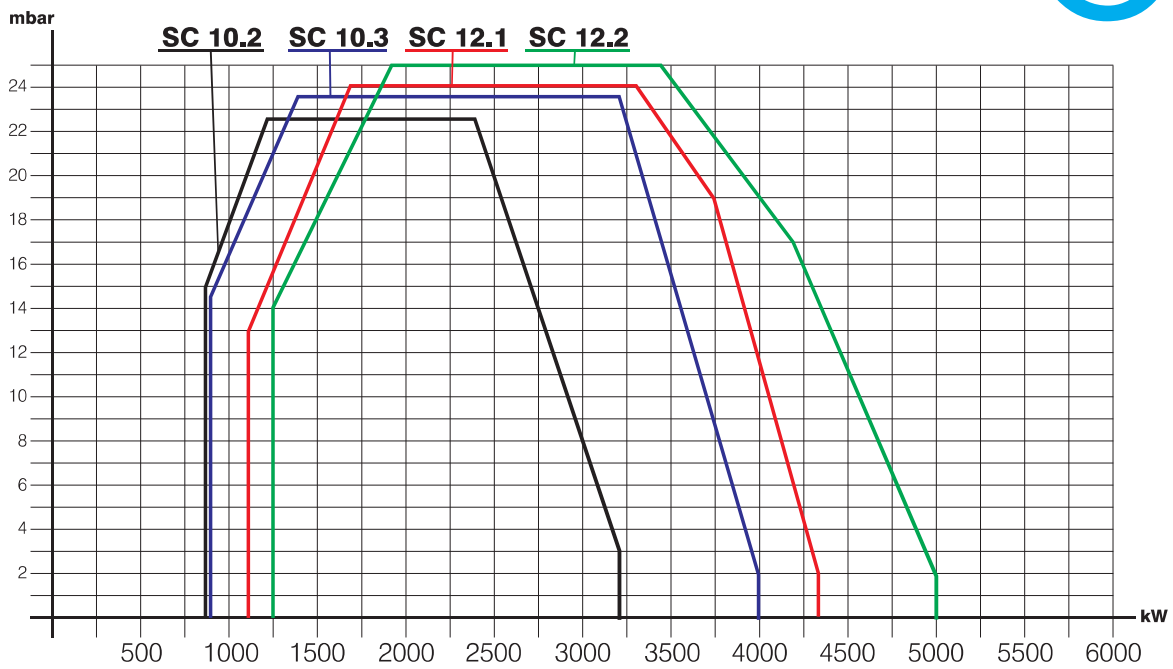

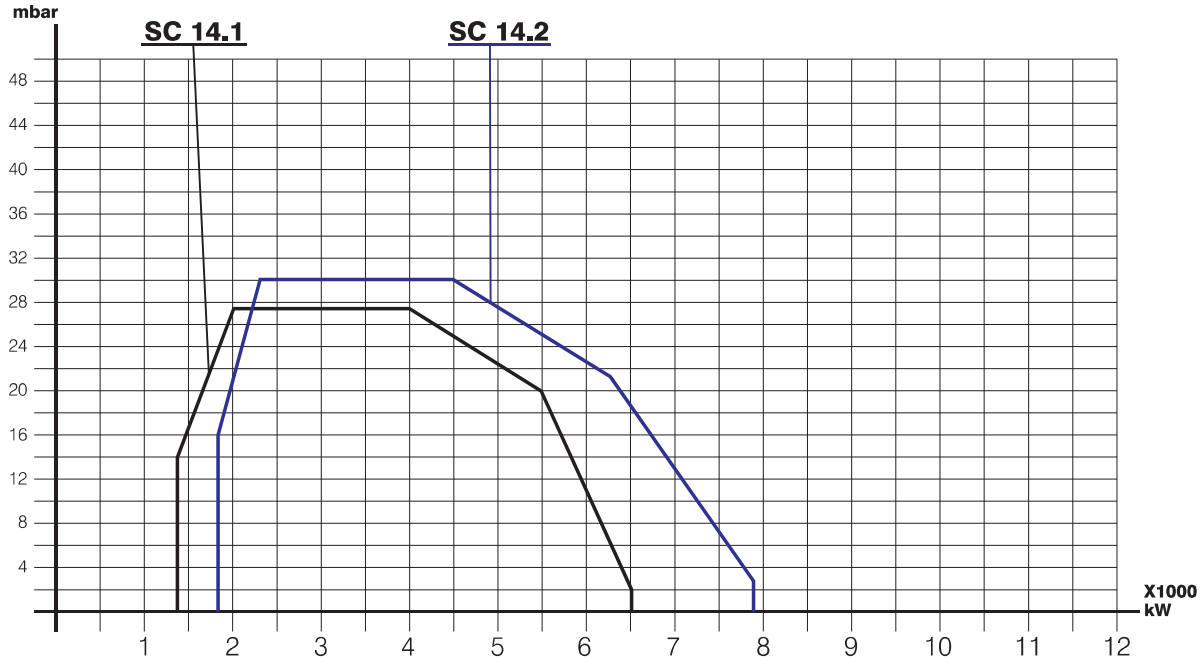

BRÜLÖR TİPİ	KAPASİTE						ELEKTRİK BESLEMESİ	MOTOR Kw	GAZ GİRİŞ BASINCI (mbar)
	kW		kcal/h		m3/h				
	min - max		min - max		min - max				
SC 10.2 GM	950	3200	817.000	2.752.000	99,03	333,58	3N - 50 Hz 380V	7,5	100 - 300
SC 10.3 GM	950	4000	817.000	3.440.000	99,03	416,97	3N - 50 Hz 380V	7,5	100 - 300
SC 12.1 GM	1100	4300	946.000	3.698.000	114,67	448,24	3N - 50 Hz 380V	11	100 - 300
SC 12.2 GM	1250	5000	1.075.000	4.300.000	130,30	521,21	3N - 50 Hz 380V	11	100 - 300
SC 14.1 GM	1400	6500	1.204.000	5.590.000	145,94	677,58	3N - 50 Hz 380V	18,5	100 - 300
SC 14.2 GM	1800	7800	1.548.000	6.708.000	187,64	813,09	3N - 50 Hz 380V	18,5	100 - 300

H_i= 8250 kCal/m³

WWW.SMARTFLAM.BY
SmartFlam
Импортер
в Республику Беларусь
8 (029) 11 915 11 INFO@SMARTFLAM.BY

2.600 - 17.800 kW

TECHNICAL SPECIFICATIONS

- Gas Burner
- Burner management system with electronic modulation.
- Optional O2 /CO2 Trim application for fuel economy.
- Efficent air/fuel mixing in combustion head
- Optimized flame form adjustment by combustion head position adjusment
- Gas mixer head can be dismantled without removing the burner body from the boiler
- Gas valve proving unit is included.
- P.I.D Control unit included for optimum modulating operation.(Probes are included)

Технические характеристики

- газовая горелка
- система управления горелкой с электронной модуляцией
- дополнительная функция поддерживания соотношения O2/CO2 для экономии топлива
- эффективное перемешивание воздух/топливо в пламенной голове
- наладка оптимальной формы пламени осуществляется путем регулирования положения пламенной головы
- голова смесителя может быть демонтирована без снятия корпуса горелки с котла
- устройство проверки газовых клапанов включено
- прилагается дополнительный блок управления P.I.D. для оптимального модулируемого регулирования (датчики включены в поставку)

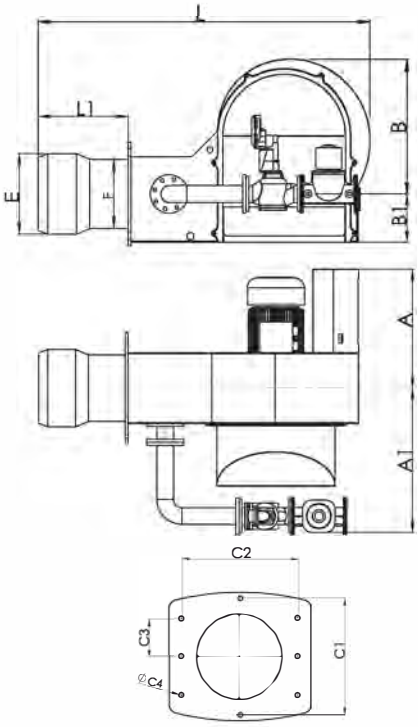

	A	A1	B	B1	C1	C2	C3	Ø C4	Ø E	Ø F	L	L1	NET AĞIRLIK KG
SC 16.1 GM	670	950	700	260	490	490	160	25	420	360	1800	470	760
SC 16.2 GM	670	950	700	260	490	490	160	25	420	360	1800	470	760
SC 18.1 GM	865	1100	820	290	570	570	220	25	550	450	2000	500	930
SC 18.2 GM	865	1100	820	290	570	570	220	25	550	450	2000	500	930

Modulating
система управления горелкой с электронной модуляцией

GM

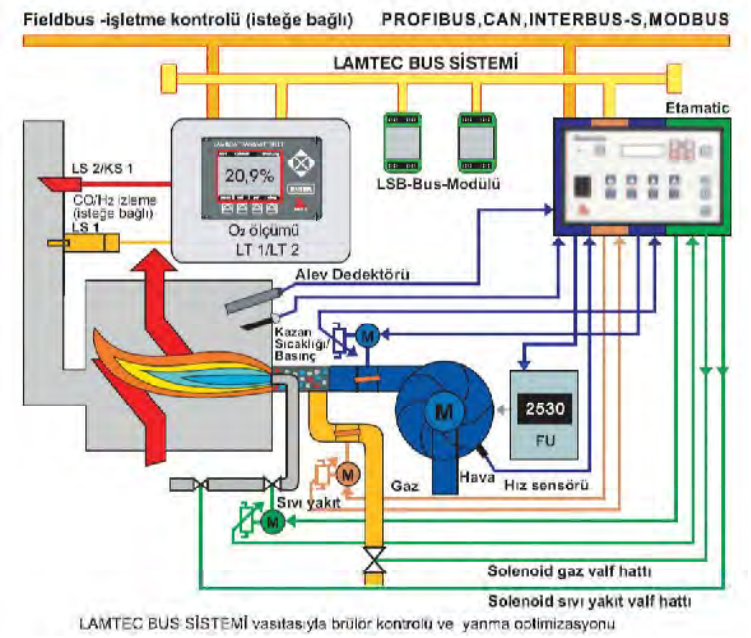

- Burner management system
- 10 bit resolution
- Integrated load controller
- Integrated gas valve proving
- Integrated O2 trim
- Communication via ModBus and CanBus

LAMTEC

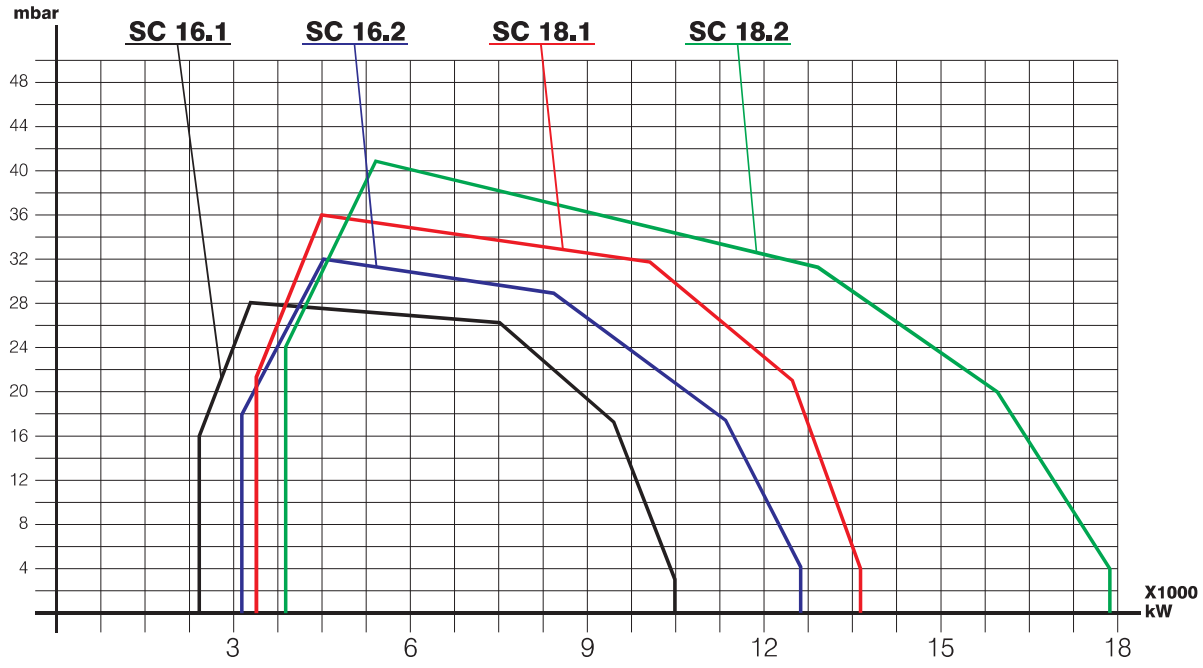

BRÜLÖR TİPİ	KAPASİTE						ELEKTRİK BESLEMESİ	MOTOR Kw	GAZ GİRİŞ BASINCI (mbar)
	kW		kcal/h		m3/h				
	min - max		min - max		min - max				
SC 16.1 GM	2600	10500	2.236.000	9.030.000	271,03	1094,55	3N - 50 Hz 380V	22	100 - 300
SC 16.2 GM	3200	12500	2.752.000	10.750.000	333,58	1303,03	3N - 50 Hz 380V	22	100 - 300
SC 18.1 GM	3450	14000	2.967.000	12.040.000	359,64	1459,39	3N - 50 Hz 380V	37	100 - 300
SC 18.2 GM	3800	17800	3.268.000	15.308.000	396,12	1855,52	3N - 50 Hz 380V	45	100 - 300

H_i = 8250 kCal/m³

950 - 7.800 kW

TECHNICAL SPECIFICATIONS

- Light oil Burner
- Modulating operation
- Compatible with different combustion chambers
- Efficent air/fuel mixing in combustion head
- High pressure oil atomization for optimum combustion
- Burner lance can be dismantled without removing the burner body from the boiler
- Air delivery supplied by a servo motor for modulating operation.Air damper is closed btw. cycles for preventing heat loss.
- 2 flexible connection hoses, filter,2 pcs.nozzles and flange are included.

Технические характеристики

- жидкотопливная горелка для лёгкого жидкого топлива (ДТ)
- модулирующий режим регулирования
- .. совместимы с различными камерами сгорания (топками)
- эффективное перемешивание воздух/топливо в пламенной голове
- распыление топлива под высоким давлением для оптимального горения
- голова смесителя может быть демонтирована без снятия корпуса горелки с котла
- Чтобы предотвратить потери тепла, поставка воздуха между циклами прекращается путем закрытия воздушной заслонки малого и большого пламени, управляемой сервоприводом.
- в поставку включены 2 гибких топливных шланга, фильтр, форсунка и фланец.

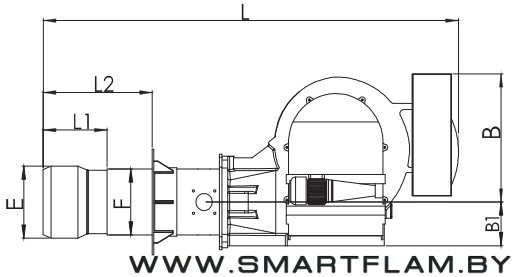

WWW.SMARTFLAM.BY
SmartFlam
Импортер
в Республику Беларусь
8 (029) 1 1 91541
INFO@SMARTFLAM.BY

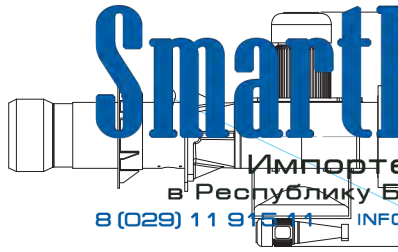

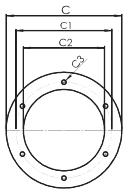

	A	A1	B	B1	Ø C	Ø C1	Ø C2	Ø C3	D	Ø E	Ø F	L	L1	L2	NET AĞIRLIK KG
SC 10.2 LZ	400	700	550	170	470	390	310	M16	R950	320	275	1500	200	450	210
SC 10.3 LZ	400	700	550	170	470	390	310	M16	R950	320	275	1500	200	450	210

	A	A1	B	B1	Ø C	Ø C1	Ø C2	Ø C3	D	Ø E	Ø F	L	L1	L2	NET AĞIRLIK KG
SC 10.2 LM	400	700	550	170	470	390	310	M16	R950	320	275	1500	200	450	210
SC 10.3 LM	400	700	550	170	470	390	310	M16	R950	320	275	1500	200	450	210
SC 12.1 LM	500	800	430	230	470	440	370	M16	R1150	320	275	1650	200	450	280
SC 12.2 LM	500	800	430	230	520	440	310	M16	R1150	390	355	2150	300	600	380
SC 14.1 LM	650	900	530	250	570	490	400	M18	R1350	390	355	2150	300	600	380
SC 14.2 LM	650	900	530	250	570	490	430	M18	R1350	420	355	2150	300	600	430

Modulating

модулирующий режим регулирования

LM

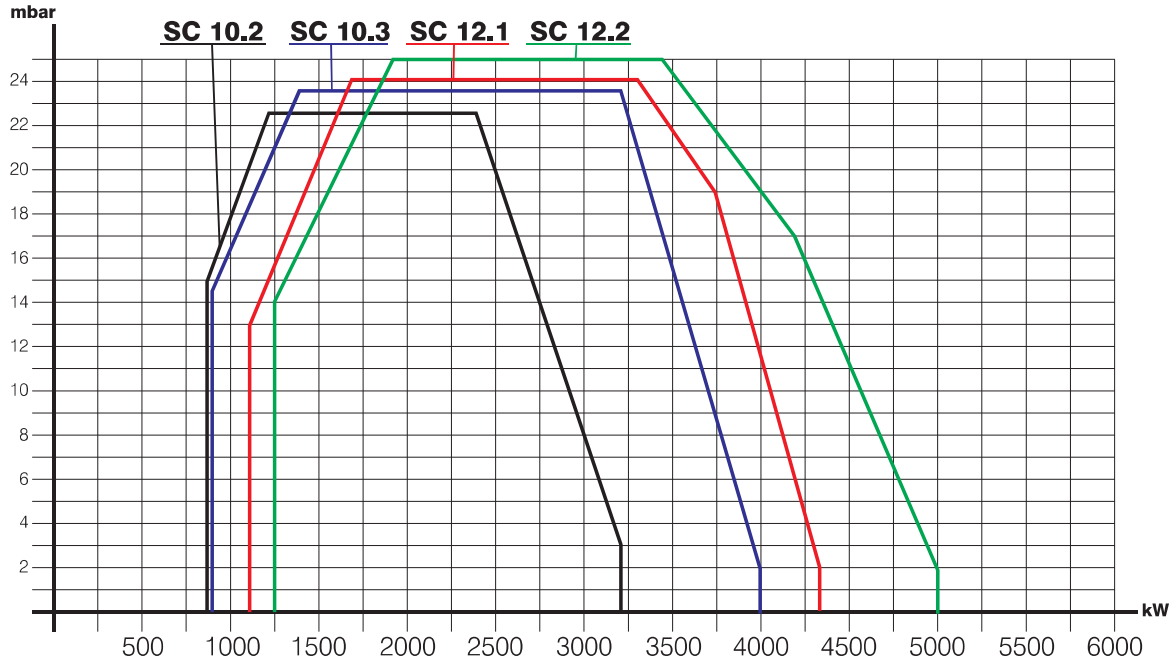

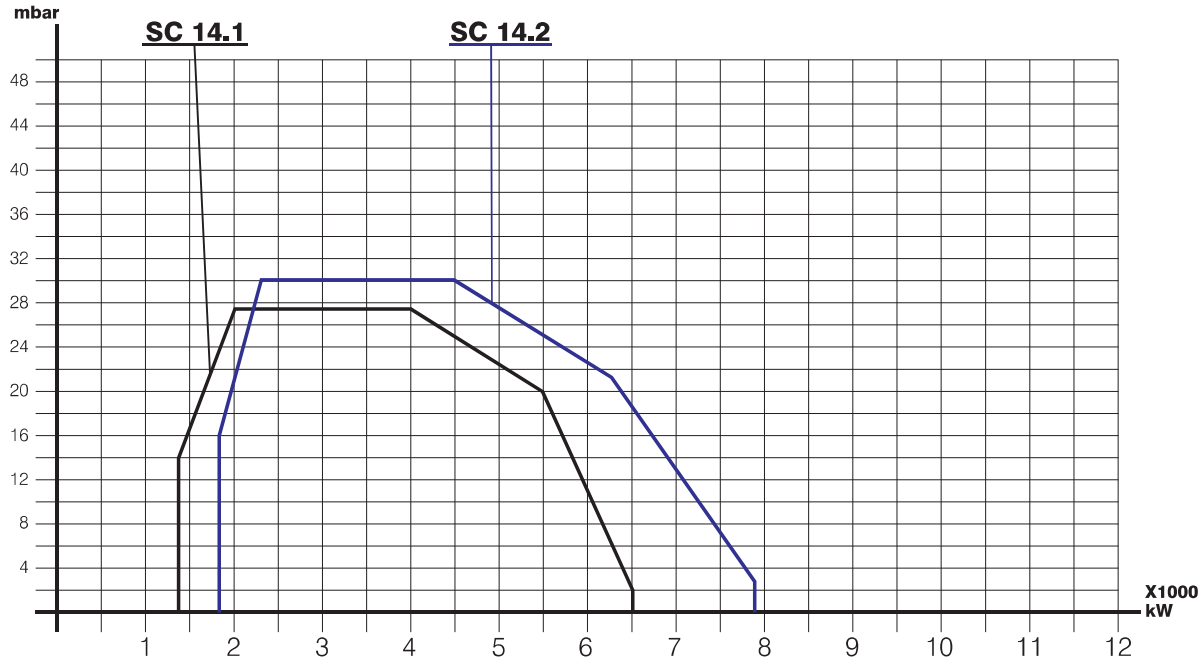

BRÜLÖR TİPİ	KAPASİTE						ELEKTRİK BESLEMESİ	MOTOR Kw	POMPA MOTOR Kw
	kW		kcal/h		kg/h				
	min - max		min - max		min - max				
SC - 10.2 LZ	950	3200	817.000	2.752.000	80,10	269,80	3N - 50 Hz 380V	7,5	1,5
SC - 10.3 LZ	950	4000	817.000	3.440.000	80,10	337,25	3N - 50 Hz 380V	7,5	1,5
SC - 10.2 LM	950	3200	817.000	2.752.000	80,10	269,80	3N - 50 Hz 380V	7,5	1,5
SC - 10.3 LM	950	4000	817.000	3.440.000	80,10	337,25	3N - 50 Hz 380V	7,5	1,5
SC - 12.1 LM	1100	4300	946.000	3.698.000	92,75	362,55	3N - 50 Hz 380V	11	2,2
SC - 12.2 LM	1250	5000	1.075.000	4.300.000	105,39	421,57	3N - 50 Hz 380V	11	2,2
SC - 14.1 LM	1400	6500	1.204.000	5.590.000	118,04	548,04	3N - 50 Hz 380V	18,5	3,0
SC - 14.2 LM	1800	7800	1.548.000	6.708.000	151,76	657,65	3N - 50 Hz 380V	18,5	3,0

2.600 - 17.800 kW

TECHNICAL SPECIFICATIONS

- Light oil Burner
- Burner management system with electronic modulation
- Optional O2 /CO2 Trim application for fuel economy.
- Efficent air/fuel mixing in combustion head
- High pressure oil atomization for optimum combustion
- Burner lance can be dismantled without removing the burner body from the boiler
- Air delivery supplied by a servo motor for modulating operation.Air damper is closed btw. cycles for preventing heat loss.
- 2 flexible connection hoses, filter, flange are included. Nozzle should be ordered seperately.

Технические характеристики

- жидкотопливная горелка для лёгкого жидкого топлива (ДТ)
- система управления горелкой с электронной модуляцией
- дополнительная функция поддерживания соотношения O2/CO2 для экономии топлива
- эффективное перемешивание воздух/топливо в пламенной голове
- распыление топлива под высоким давлением для оптимального горения
- голова смесителя может быть демонтирована без снятия корпуса горелки с котла
- Чтобы предотвратить потери тепла, поставка воздуха между циклами прекращается путем закрытия воздушной заслонки малого и большого пламени, управляемой сервоприводом.
- в поставку включены 2 гибких топливных шланга, фильтр, форсунка и фланец.

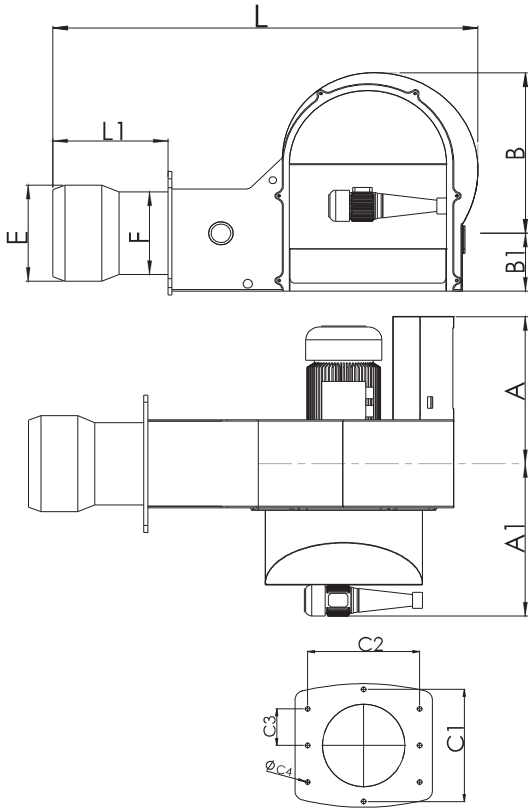

	A	A1	B	B1	C1	C2	C3	Ø C4	Ø E	Ø F	L	L1	NET AĞIRLIK KG
SC 16.1 LM	670	950	700	260	490	490	160	25	420	360	1800	470	760
SC 16.2 LM	670	950	700	260	490	490	160	25	420	360	1800	470	760
SC 18.1 LM	865	1100	820	290	570	570	220	25	550	450	2000	500	930
SC 18.2 LM	865	1100	820	290	570	570	220	25	550	450	2000	500	930

Modulating

система управления горелкой с электронной модуляцией

LM

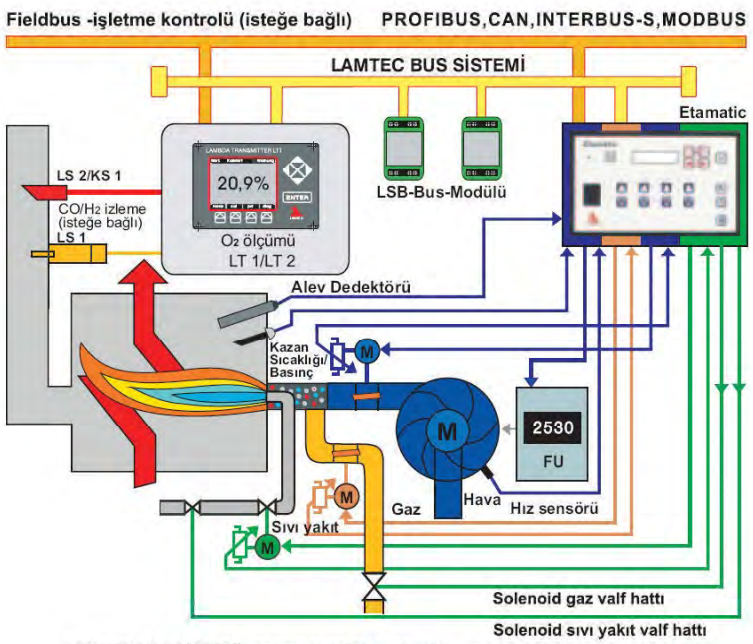

LAMTEC BUS SİSTEMİ vasıtasıyla brülör kontrolü ve yanma optimizasyonu

- Burner management system
- 10 bit resolution
- Integrated load controller
- Integrated gas valve proving
- Integrated O2 trim
- Communication via ModBus and CanBus

LAMTEC

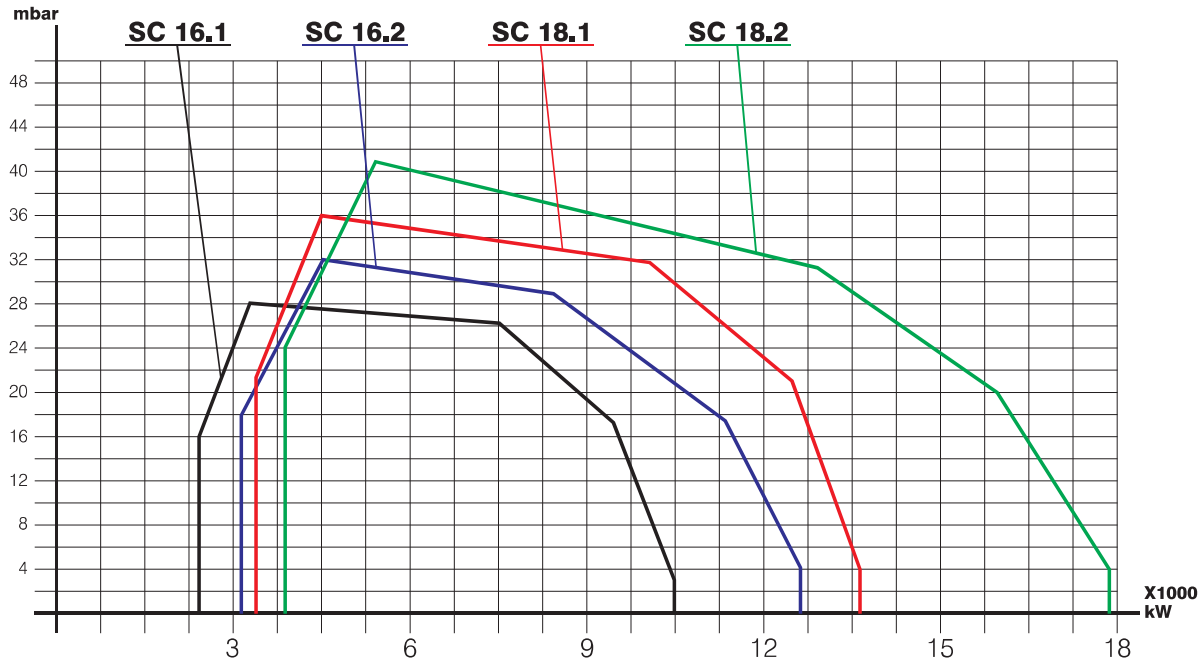

BRÜLÖR TİPİ	KAPASİTE						ELEKTRİK BESLEMESİ	MOTOR Kw	POMPA MOTOR Kw
	kW		kcal/h		kg/h				
	min - max		min - max		min - max				
SC - 16.1 LM	2600	10500	2.236.000	9.030.000	219,22	885,29	3N - 50 Hz 380V	22	4,0
SC - 16.2 LM	3200	12500	2.752.000	10.750.000	269,80	1053,92	3N - 50 Hz 380V	22	4,0
SC - 18.1 LM	3450	14000	2.967.000	12.040.000	290,88	1180,39	3N - 50 Hz 380V	37	5,5
SC - 18.2 LM	3800	17800	3.268.000	15.308.000	320,39	1500,78	3N - 50 Hz 380V	45	5,5

H_i= 10200 kCal/kg

жидкотопливная горелка для лёгкого жидкого топлива (ДТ)

950 - 7.800 kW

TECHNICAL SPECIFICATIONS

- Heavy-oil Burner
- Modulating operation
- Compatible with different combustion chambers
- Efficent air/fuel mixing in combustion head
- High pressure oil atomization for optimum combustion
- Burner lance can be dismantled without removing the burner body from the boiler
- Air delivery supplied by a servo motor for modulating operation.Air damper is closed btw. cycles for preventing heat loss.
- 2 flexible connection hoses, filter,2 pcs.nozzles and flange are included.
- Additional temperature safety thermostat in pre-heater unit.

Технические характеристики

- жидкотопливная горелка для тяжелого жидкого топлива (мазут)
- модулирующий режим регулирования
- .. совместимы с различными камерами сгорания (топками)
- эффективное перемешивание воздух/топливо в пламенной голове
- распыление топлива под высоким давлением для оптимального горения
- голова смесителя может быть демонтирована без снятия корпуса горелки с котла
- Чтобы предотвратить потери тепла, поставка воздуха между циклами прекращается путем закрытия воздушной заслонки малого и большого пламени, управляемой сервоприводом.
- в поставку включены 2 гибких топливных шланга, фильтр, форсунка и фланец.
- дополнительный термостат защиты от перегрева в блоке предварительного нагрева.

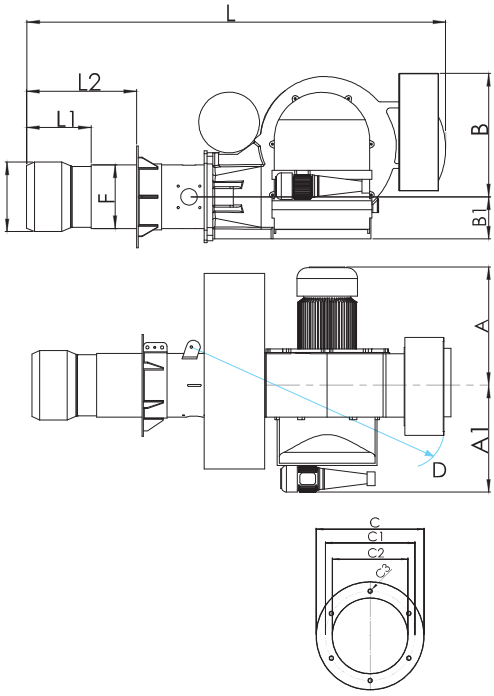

	A	A1	B	B1	Ø C	Ø C1	Ø C2	Ø C3	D	Ø E	Ø F	L	L1	L2	NET AĞIRLIK KG
SC 10.2 HZ	400	700	550	170	470	390	310	M16	R950	320	275	1500	200	450	210
SC 10.3 HZ	400	700	550	170	470	390	310	M16	R950	320	275	1500	200	450	210

	A	A1	B	B1	Ø C	Ø C1	Ø C2	Ø C3	D	Ø E	Ø F	L	L1	L2	NET AĞIRLIK KG
SC 10.2 HM	400	700	550	170	470	390	310	M16	R950	320	275	1500	200	450	210
SC 10.3 HM	400	700	550	170	470	390	310	M16	R950	320	275	1500	200	450	210
SC 12.1 HM	500	800	430	230	470	440	370	M16	R1150	320	275	1650	200	450	280
SC 12.2 HM	500	800	430	230	520	440	310	M16	R1150	390	355	2150	300	600	380
SC 14.1 HM	650	900	530	250	570	490	400	M18	R1350	390	355	2150	300	600	380
SC 14.2 HM	650	900	530	250	570	490	430	M18	R1350	420	355	2150	300	600	430

Modulating

модулирующий режим регулирования

HM

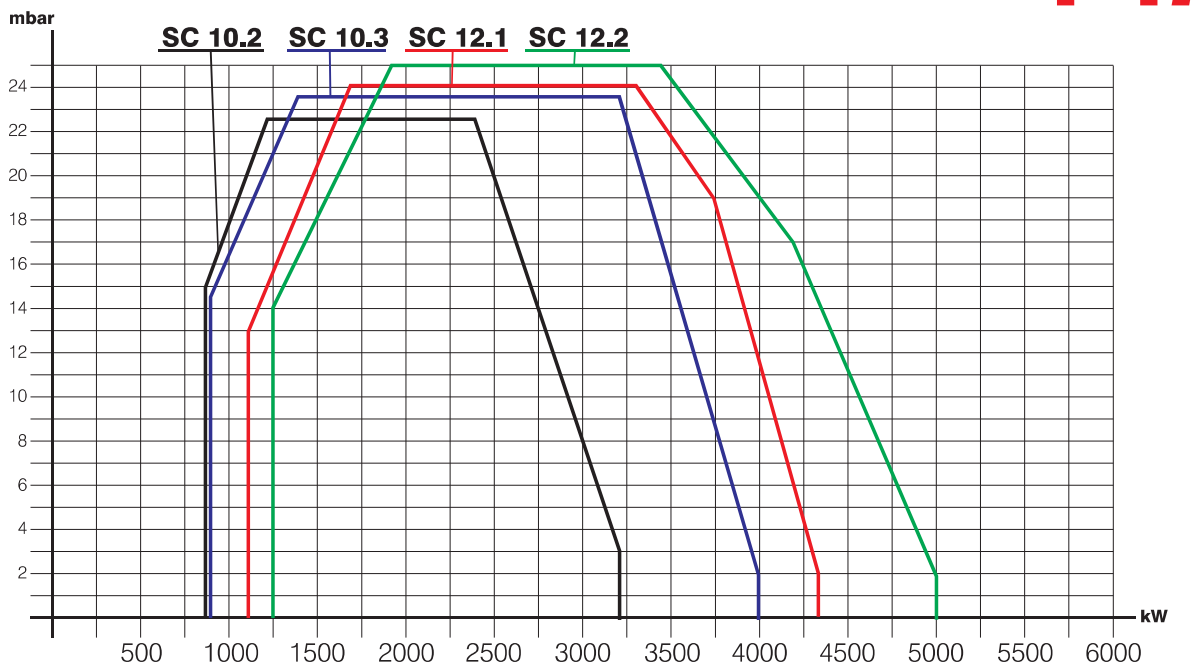

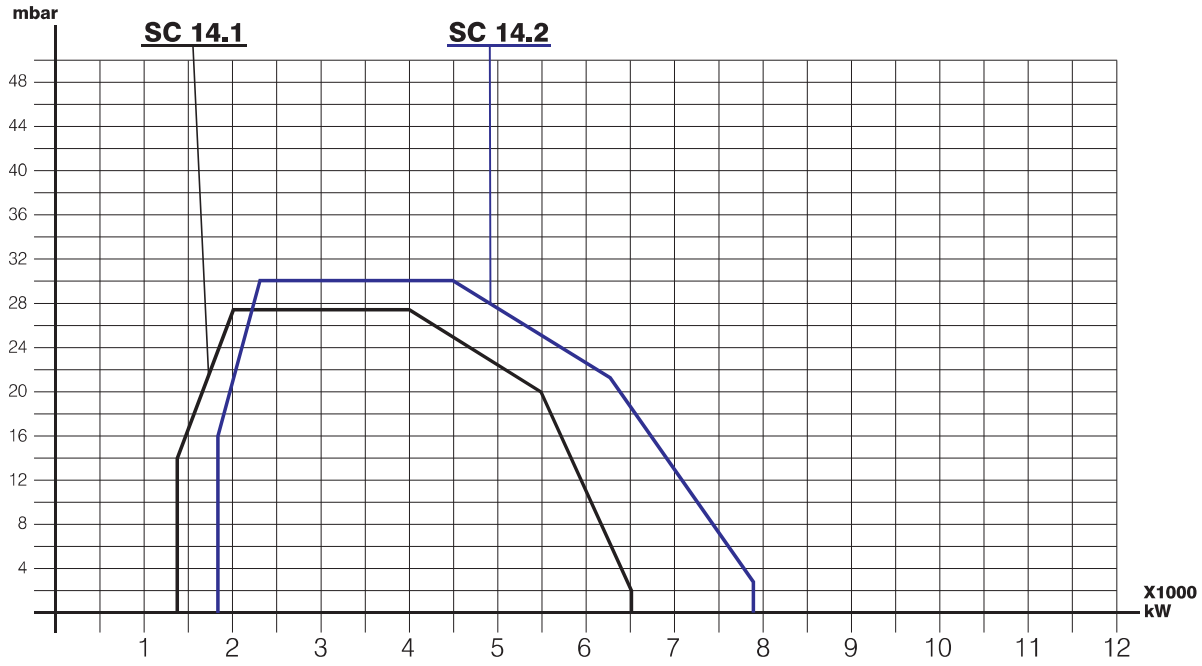

BRÜLÖR TİPİ	KAPASİTE						ELEKTRİK BESLEMESİ	MOTOR Kw	POMPA MOTOR Kw	ISITICI Kw
	kW		kcal/h		kg/h					
	min - max		min - max		min - max					
SC - 10.2 HZ	950	3200	817.000	2.752.000	84,23	283,71	3N - 50 Hz 380V	7,5	1,5	15,0
SC - 10.3 HZ	950	4000	817.000	3.440.000	84,23	354,64	3N - 50 Hz 380V	7,5	1,5	15,0
SC - 10.2 HM	950	3200	817.000	2.752.000	84,23	283,71	3N - 50 Hz 380V	7,5	1,5	15,0
SC - 10.3 HM	950	4000	817.000	3.440.000	84,23	354,64	3N - 50 Hz 380V	7,5	1,5	15,0
SC - 12.1 HM	1100	4300	946.000	3.698.000	97,53	381,24	3N - 50 Hz 380V	11	2,2	18,0
SC - 12.2 HM	1250	5000	1.075.000	4.300.000	110,82	443,30	3N - 50 Hz 380V	11	2,2	18,0
SC - 14.1 HM	1400	6500	1.204.000	5.590.000	124,12	576,29	3N - 50 Hz 380V	18,5	3,0	21,0
SC - 14.2 HM	1800	7800	1.548.000	6.708.000	159,59	691,55	3N - 50 Hz 380V	18,5	3,0	21,0

H_i = 9700 kCal/kg

2.600 - 17.800 kW

TECHNICAL SPECIFICATIONS

- Heavy-oil Burner
- Burner management system with electronic modulation
- Optional O2 /CO2 Trim application for fuel economy.
- Efficent air/fuel mixing in combustion head
- High pressure oil atomization for optimum combustion
- Burner lance can be dismantled without removing the burner body from the boiler
- Air delivery supplied by a servo motor for modulating operation.Air damper is closed btw. cycles for preventing heat loss.
- 2 flexible connection hoses, filter, flange are included. Nozzle should be ordered seperately.

Технические характеристики

- жидкотопливная горелка для тяжелого жидкого топлива (мазут)
- система управления горелкой с электронной модуляцией
- дополнительная функция поддерживания соотношения O2/CO2 для экономии топлива
- эффективное перемешивание воздух/топливо в пламенной голове
- распыление топлива под высоким давлением для оптимального горения
- голова смесителя может быть демонтирована без снятия корпуса горелки с котла
- Чтобы предотвратить потери тепла, поставка воздуха между циклами прекращается путем закрытия воздушной заслонки малого и большого пламени, управляемой сервоприводом.
- в поставку включены 2 гибких топливных шланга, фильтр, форсунка и фланец.

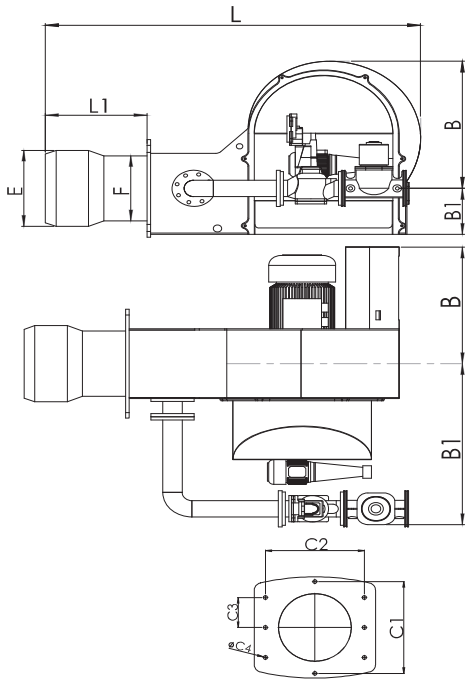

	A	A1	B	B1	C1	C2	C3	Ø C4	Ø E	Ø F	L	L1	NET AĞIRLIK KG
SC 16.1 HM	670	950	700	260	490	490	160	25	420	360	1800	470	760
SC 16.2 HM	670	950	700	260	490	490	160	25	420	360	1800	470	760
SC 18.1 HM	865	1100	820	290	570	570	220	25	550	450	2000	500	930
SC 18.2 HM	865	1100	820	290	570	570	220	25	550	450	2000	500	930

Modulating

система управления горелкой с электронной модуляцией

HM

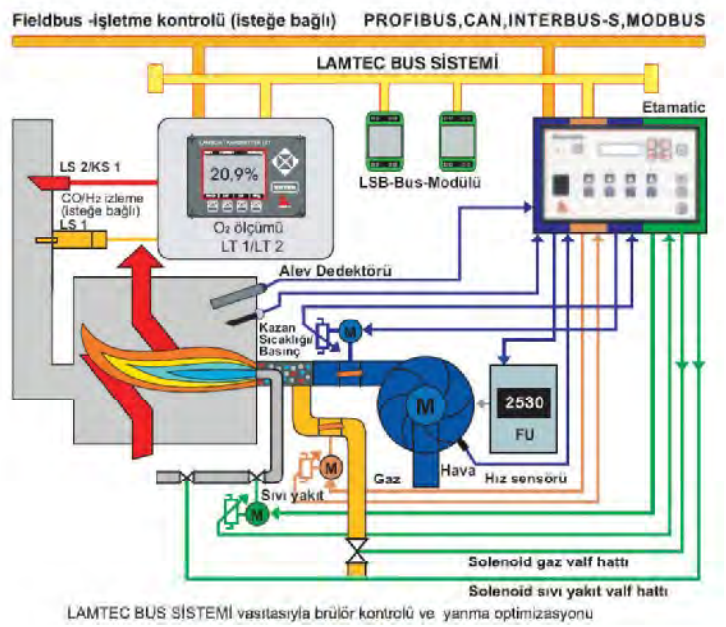

- Burner management system
- 10 bit resolution
- Integrated load controller
- Integrated gas valve proving
- Integrated O2 trim
- Communication via ModBus and CanBus

LAMTEC

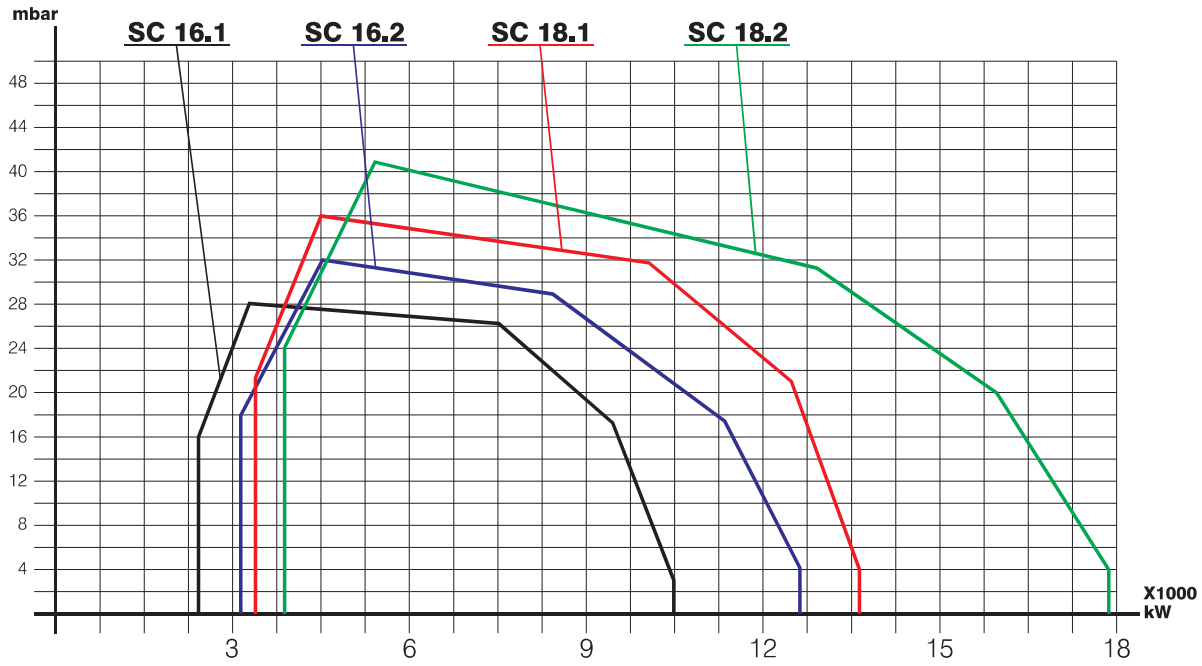

BRÜLÖR TİPİ	KAPASİTE						ELEKTRİK BESLEMESİ	MOTOR Kw	POMPA MOTOR Kw
	kW		kcal/h		kg/h				
	min - max		min - max		min - max				
SC - 16.1 HM	2600	10500	2.236.000	9.030.000	230,52	930,93	3N - 50 Hz 380V	22	4,0
SC - 16.2 HM	3200	12500	2.752.000	10.750.000	283,71	1108,25	3N - 50 Hz 380V	22	4,0
SC - 18.1 HM	3450	14000	2.967.000	12.040.000	305,88	1241,24	3N - 50 Hz 380V	37	5,5
SC - 18.2 HM	3800	17800	3.268.000	15.308.000	336,91	1578,14	3N - 50 Hz 380V	45	5,5

H_i = 9700 kCal/kg

жидкотопливная горелка для тяжелого жидкого топлива (мазут)

WWW.SMARTFLAM.BY
SmartFlam
Импортер
в Республику Беларусь
8 (029) 11 915 11 INFO@SMARTFLAM.BY

950 - 7.800 kW

TECHNICAL SPECIFICATIONS

- Gas / Light oil Dual Burner
- Modulating operation
- Compatible with different combustion chambers
- Efficent air/fuel mixing in combustion head
- High pressure oil atomization for optimum combustion
- Burner lance can be dismantled without removing the burner body from the boiler
- Air delivery supplied by a servo motor for modulating operation.Air damper is closed btw. cycles for preventing heat loss.
- 2 flexible connection hoses, filter,2 pcs.nozzles and flange are included.

Технические характеристики

- жидкотопливная газовая горелка
- модулирующий режим регулирования
- .. совместимы с различными камерами сгорания (топками)
- эффективное перемешивание воздух/топливо в пламенной голове
- распыление топлива под высоким давлением для оптимального горения
- голова смесителя может быть демонтирована без снятия корпуса горелки с котла
- Чтобы предотвратить потери тепла, поставка воздуха между циклами прекращается путем закрытия воздушной заслонки малого и большого пламени, управляемой сервоприводом.
- в поставку включены 2 гибких топливных шланга, фильтр, форсунка и фланец.

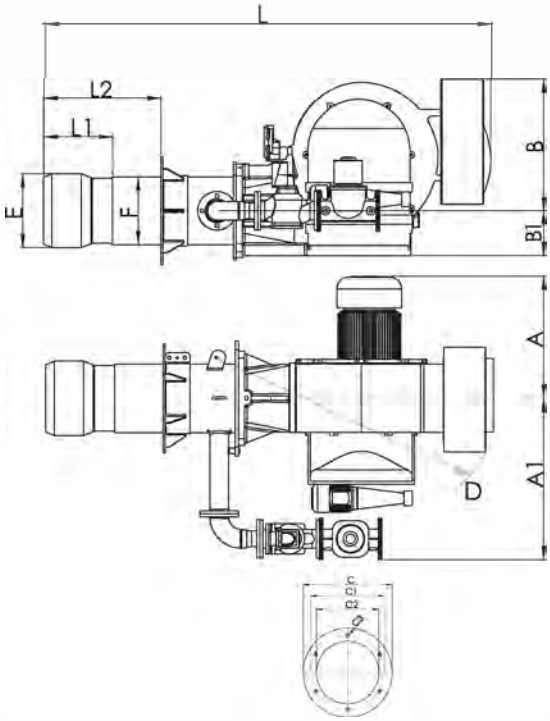

	A	A1	B	B1	Ø C	Ø C1	Ø C2	Ø C3	D	Ø E	Ø F	L	L1	L2	NET AĞIRLIK KG
SC 10.2 GLM	400	700	550	170	470	390	310	M16	R950	320	275	1500	200	450	210
SC 10.3 GLM	400	700	550	170	470	390	310	M16	R950	320	275	1500	200	450	210
SC 12.1 GLM	500	800	430	230	470	440	370	M16	R1150	320	275	1650	200	450	280
SC 12.2 GLM	500	800	430	230	520	440	310	M16	R1150	390	355	2150	300	600	380
SC 14.1 GLM	650	900	530	250	570	490	400	M18	R1350	390	355	2150	300	600	380
SC 14.2 GLM	650	900	530	250	570	490	430	M18	R1350	420	355	2150	300	600	430

Modulating

модулирующий режим регулирования

GLM

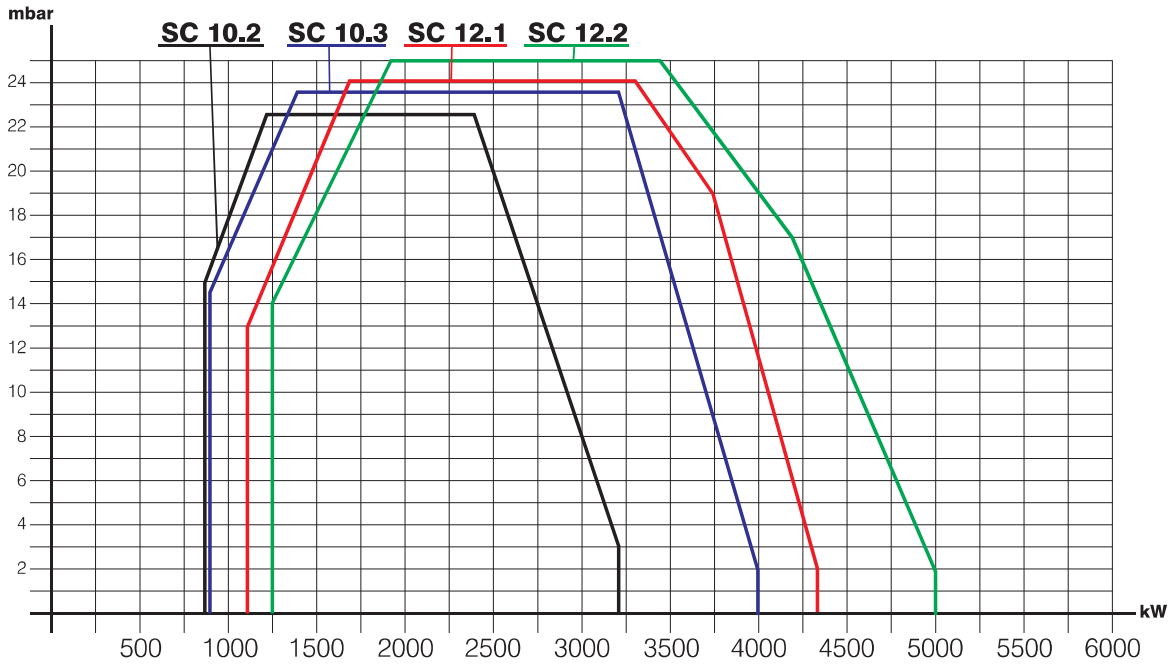

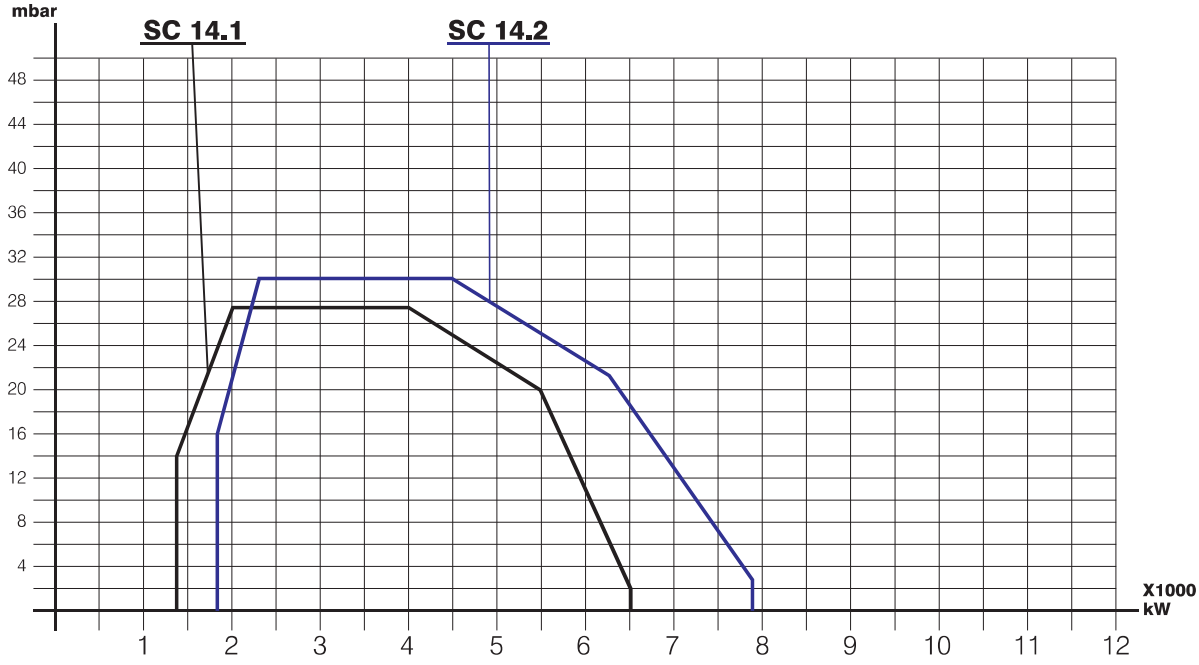

BRÜLÖR TİPİ	KAPASİTE						ELEKTRİK BESLEMESİ	MOTOR Kw	POMPA MOTOR Kw	GAZ GİRİŞ BASINCI (mbar)
	kW		kcal/h		m3/h					
	min - max		min - max		min - max					
SC - 10.2 GLM	950	3200	817.000	2.752.000	99,03	333,58	3N - 50 Hz 380V	7,5	1,5	100 - 300
SC - 10.3 GLM	950	4000	817.000	3.440.000	99,03	416,97	3N - 50 Hz 380V	7,5	1,5	100 - 300
SC - 12.1 GLM	1100	4300	946.000	3.698.000	114,67	448,24	3N - 50 Hz 380V	11	2,2	100 - 300
SC - 12.2 GLM	1250	5000	1.075.000	4.300.000	130,30	521,21	3N - 50 Hz 380V	11	2,2	100 - 300
SC - 14.1 GLM	1400	6500	1.204.000	5.590.000	145,94	677,58	3N - 50 Hz 380V	18,5	3,0	100 - 300
SC - 14.2 GLM	1800	7800	1.548.000	6.708.000	187,64	813,09	3N - 50 Hz 380V	18,5	3,0	100 - 300

H_i (Gaz) = 8250 kCal/m³

H_i (Motorin) = 10200 kCal/kg

2.600 - 17.800 kW

TECHNICAL SPECIFICATIONS

- Gas / Light oil Dual Burner
- Burner management system with electronic modulation
- Optional O2 /CO2 Trim application for fuel economy.
- Efficent air/fuel mixing in combustion head
- High pressure oil atomization for optimum combustion
- Burner lance can be dismantled without removing the burner body from the boiler
- Air delivery supplied by a servo motor for modulating operation.Air damper is closed btw. cycles for preventing heat loss.
- 2 flexible connection hoses, filter, flange are included. Nozzle should be ordered seperately.

Технические характеристики

- жидкотопливная газовая горелка
- система управления горелкой с электронной модуляцией
- дополнительная функция поддерживания соотношения O2/CO2 для экономии топлива
- эффективное перемешивание воздух/топливо в пламенной голове
- распыление топлива под высоким давлением для оптимального горения
- голова смесителя может быть демонтирована без снятия корпуса горелки с котла
- Чтобы предотвратить потери тепла, поставка воздуха между циклами прекращается путем закрытия воздушной заслонки малого и большого пламени, управляемой сервоприводом.
- в поставку включены 2 гибких топливных шланга, фильтр, форсунка и фланец.

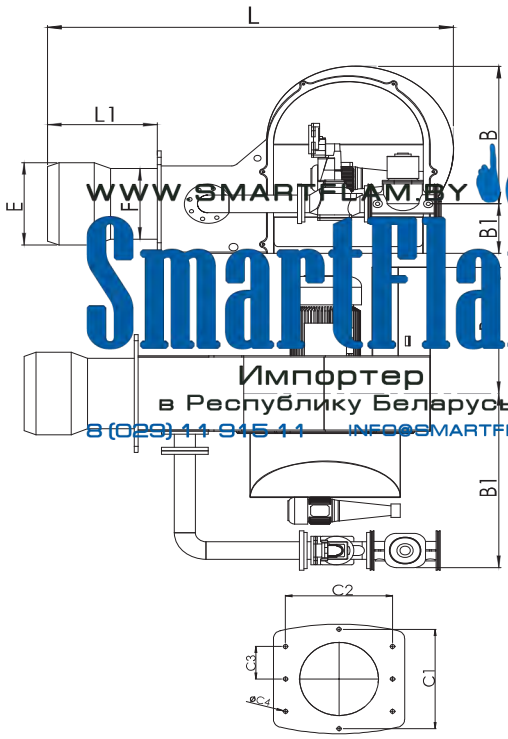

WWW.SMARTFLAM.BY
SmartFlam
Импортер
в Республику Беларусь
8 (029) 11 945 11 INFO@SMARTFLAM.BY

	A	A1	B	B1	C1	C2	C3	Ø C4	Ø E	Ø F	L	L1	NET AĞIRLIK KG
SC 16.1 GLM	670	950	700	260	490	490	160	25	420	360	1800	470	760
SC 16.2 GLM	670	950	700	260	490	490	160	25	420	360	1800	470	760
SC 18.1 GLM	865	1100	820	290	570	570	220	25	550	450	2000	500	930
SC 18.2 GLM	865	1100	820	290	570	570	220	25	550	450	2000	500	930

Modulating

система управления горелкой с электронной модуляцией

GLM

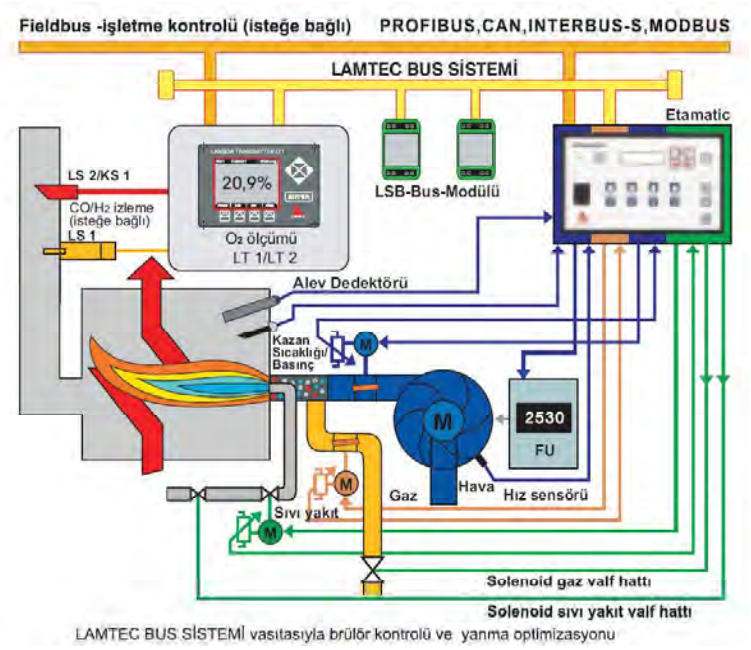

- Burner management system
- 10 bit resolution
- Integrated load controller
- Integrated gas valve proving
- Integrated O2 trim
- Communication via ModBus and CanBus

LAMTEC

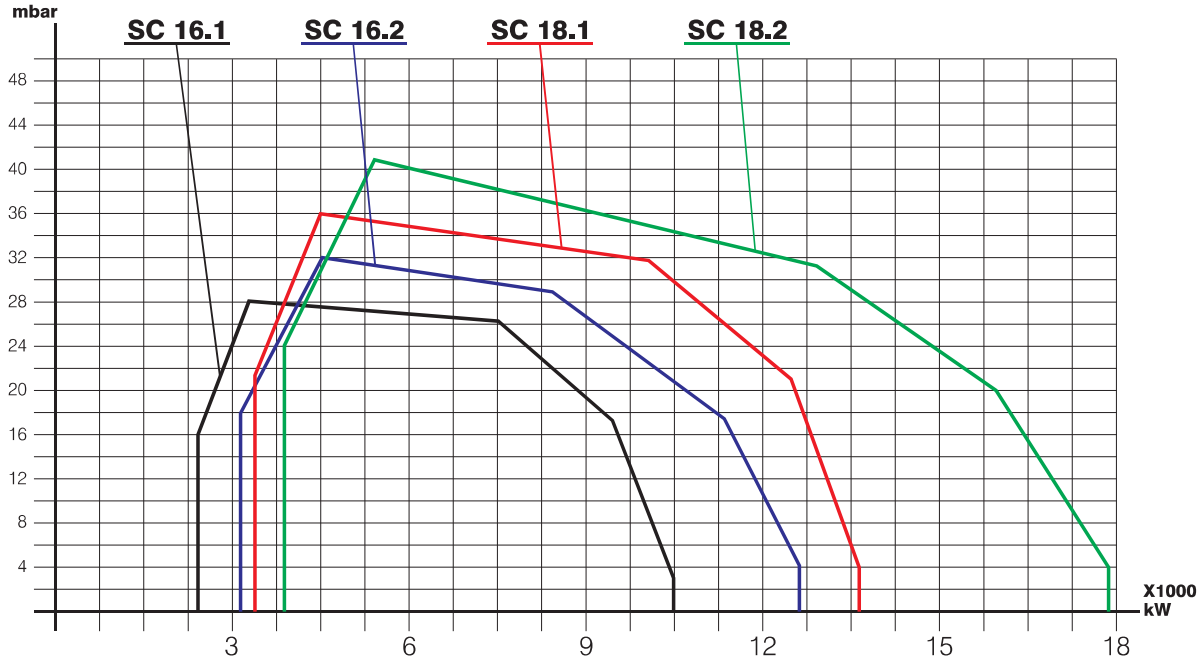

BRÜLÖR TİPİ	KAPASİTE						ELEKTRİK BESLEMESİ	MOTOR Kw	POMPA MOTOR Kw	GAZ GİRİŞ BASINCI (mbar)
	kW		kcal/h		m3/h					
	min - max		min - max		min - max					
SC - 16.1 GLM	2600	10500	2.236.000	9.030.000	271,03	1094,55	3N - 50 Hz 380V	22	4,0	100 - 300
SC - 16.2 GLM	3200	12500	2.752.000	10.750.000	333,58	1303,03	3N - 50 Hz 380V	22	4,0	100 - 300
SC - 18.1 GLM	3450	14000	2.967.000	12.040.000	359,64	1459,39	3N - 50 Hz 380V	37	5,5	100 - 300
SC - 18.2 GLM	3800	17800	3.268.000	15.308.000	396,12	1855,52	3N - 50 Hz 380V	45	5,5	100 - 300

H_i (Gaz) = 8250 kCal/m³

H_i (Motorin) = 10200 kCal/kg

950 - 7.800 kW

TECHNICAL SPECIFICATIONS

- Gas / Heavy-oil Dual Burner
- Modulating operation
- Compatible with different combustion chambers
- Efficent air/fuel mixing in combustion head
- High pressure oil atomization for optimum combustion
- Burner lance can be dismantled without removing the burner body from the boiler
- Air delivery supplied by a servo motor for modulating operation.Air damper is closed btw. cycles for preventing heat loss.
- 2 flexible connection hoses, filter,2 pcs.nozzles and flange are included.
- Additional temperature safety thermostat in pre-heater unit.

Технические характеристики

- жидкотопливная газовая горелка
- модулирующий режим регулирования
- .. совместимы с различными камерами сгорания (топками)
- эффективное перемешивание воздух/топливо в пламенной голове
- распыление топлива под высоким давлением для оптимального горения
- голова смесителя может быть демонтирована без снятия корпуса горелки с котла
- Чтобы предотвратить потери тепла, поставка воздуха между циклами прекращается путем закрытия воздушной заслонки малого и большого пламени, управляемой сервоприводом.
- в поставку включены 2 гибких топливных шланга, фильтр, форсунка и фланец.
- дополнительный термостат защиты от перегрева в блоке предварительного нагрева.

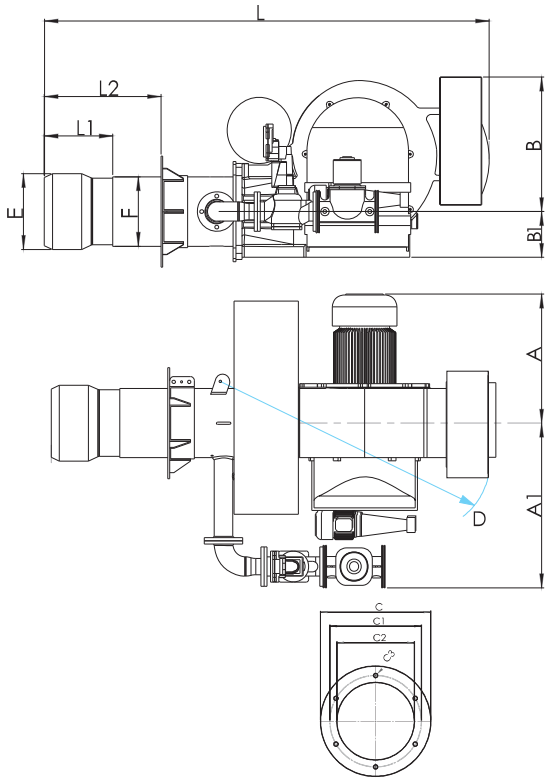

	A	A1	B	B1	Ø C	Ø C1	Ø C2	Ø C3	D	Ø E	Ø F	L	L1	L2	NET AĞIRLIK KG
SC 10.2 GHM	400	700	550	170	470	390	310	M16	R950	320	275	1500	200	450	210
SC 10.3 GHM	400	700	550	170	470	390	310	M16	R950	320	275	1500	200	450	210
SC 12.1 GHM	500	800	430	230	470	440	370	M16	R1150	320	275	1650	200	450	280
SC 12.2 GHM	500	800	430	230	520	440	310	M16	R1150	390	355	2150	300	600	380
SC 14.1 GHM	650	900	530	250	570	490	400	M18	R1350	390	355	2150	300	600	380
SC 14.2 GHM	650	900	530	250	570	490	430	M18	R1350	420	355	2150	300	600	430

Modulating

модулирующий режим регулирования

GHM

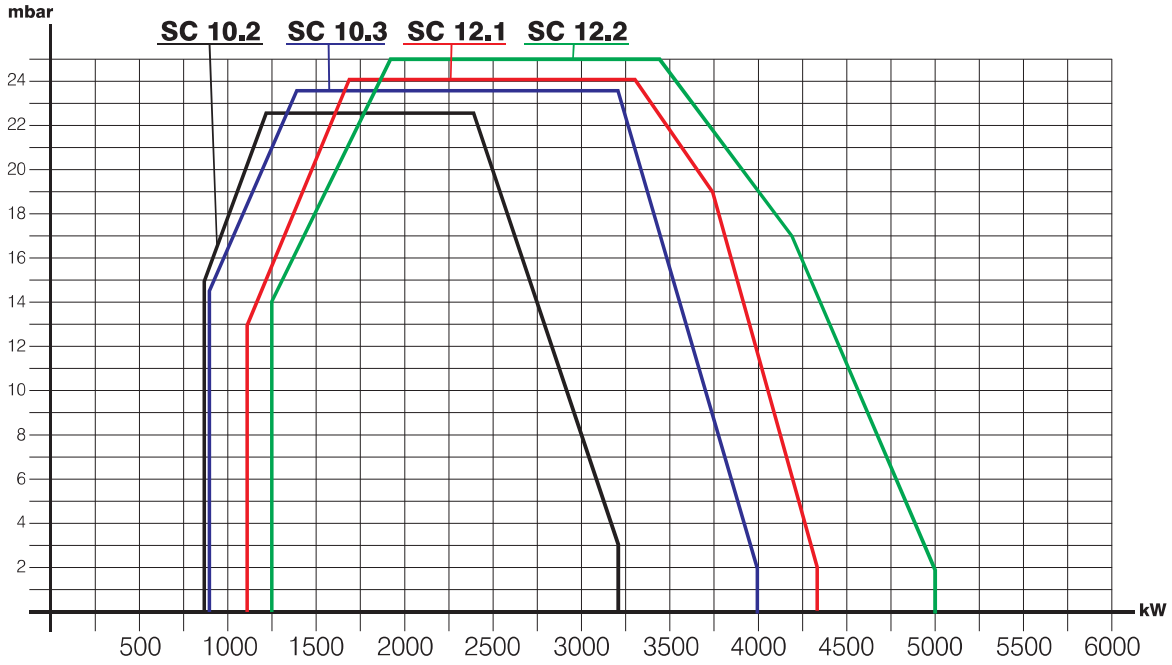

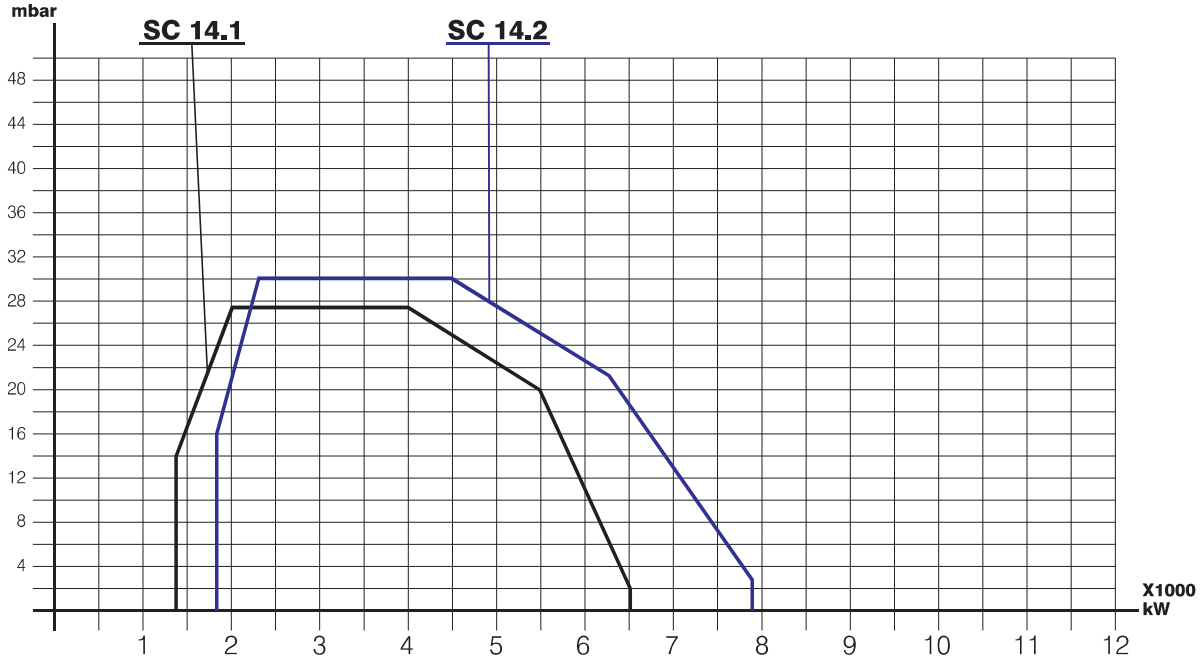

BRÜLÖR TİPİ	KAPASİTE						ELEKTRİK BESLEMESİ	MOTOR Kw	POMPA MOTOR Kw	ISITICI Kw	GAZ GİRİŞ BASINCI (mbar)
	kW		kcal/h		m3/h						
	min - max		min - max		min - max						
SC - 10.2 GHM	950	3200	817.000	2.752.000	99,03	333,58	3N - 50 Hz 380V	7,5	1,5	15,0	100 - 300
SC - 10.3 GHM	950	4000	817.000	3.440.000	99,03	416,97	3N - 50 Hz 380V	7,5	1,5	15,0	100 - 300
SC - 12.1 GHM	1100	4300	946.000	3.698.000	114,67	448,24	3N - 50 Hz 380V	11	2,2	18,0	100 - 300
SC - 12.2 GHM	1250	5000	1.075.000	4.300.000	130,30	521,21	3N - 50 Hz 380V	11	2,2	18,0	100 - 300
SC - 14.1 GHM	1400	6500	1.204.000	5.590.000	145,94	677,58	3N - 50 Hz 380V	18,5	3,0	21,0	100 - 300
SC - 14.2 GHM	1800	7800	1.548.000	6.708.000	187,64	813,09	3N - 50 Hz 380V	18,5	3,0	21,0	100 - 300

H_i (Gaz) = 8250 kCal/m³

H_i (Oil) = 9700 kCal/kg

2.600 - 17.800 kW

TECHNICAL SPECIFICATIONS

- Gas / Heavy-oil Dual Burner
- Burner management system with electronic modulation
- Optional O2 /CO2 Trim application for fuel economy.
- Efficent air/fuel mixing in combustion head
- High pressure oil atomization for optimum combustion
- Burner lance can be dismantled without removing the burner body from the boiler
- Air delivery supplied by a servo motor for modulating operation.Air damper is closed btw. cycles for preventing heat loss.
- 2 flexible connection hoses, filter, flange are included. Nozzle should be ordered seperately.

Технические характеристики

- жидкотопливная газовая горелка
- система управления горелкой с электронной модуляцией
- дополнительная функция поддерживания соотношения O2/CO2 для экономии топлива
- эффективное перемешивание воздух/топливо в пламенной голове
- распыление топлива под высоким давлением для оптимального горения
- голова смесителя может быть демонтирована без снятия корпуса горелки с котла
- Чтобы предотвратить потери тепла, поставка воздуха между циклами прекращается путем закрытия воздушной заслонки малого и большого пламени, управляемой сервоприводом.
- в поставку включены 2 гибких топливных шланга, фильтр, форсунка и фланец.

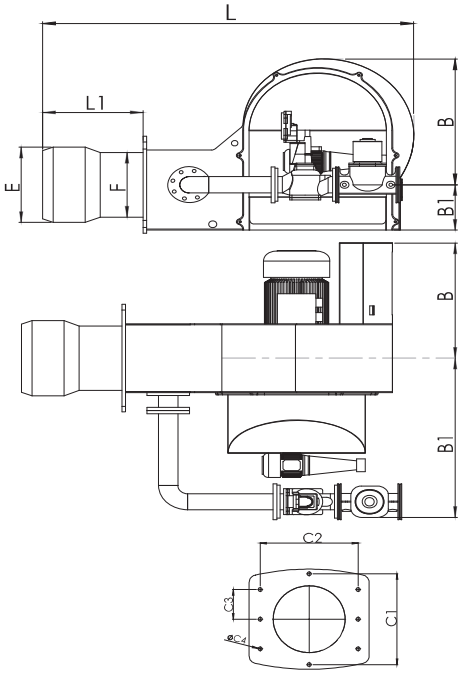

	A	A1	B	B1	C1	C2	C3	Ø C4	Ø E	Ø F	L	L1	NET AĞIRLIK KG
SC 16.1 GHM	670	950	700	260	490	490	160	25	420	360	1800	470	760
SC 16.2 GHM	670	950	700	260	490	490	160	25	420	360	1800	470	760
SC 18.1 GHM	865	1100	820	290	570	570	220	25	550	450	2000	500	930
SC 18.2 GHM	865	1100	820	290	570	570	220	25	550	450	2000	500	930

Modulating

система управления горелкой с электронной модуляцией

GHM

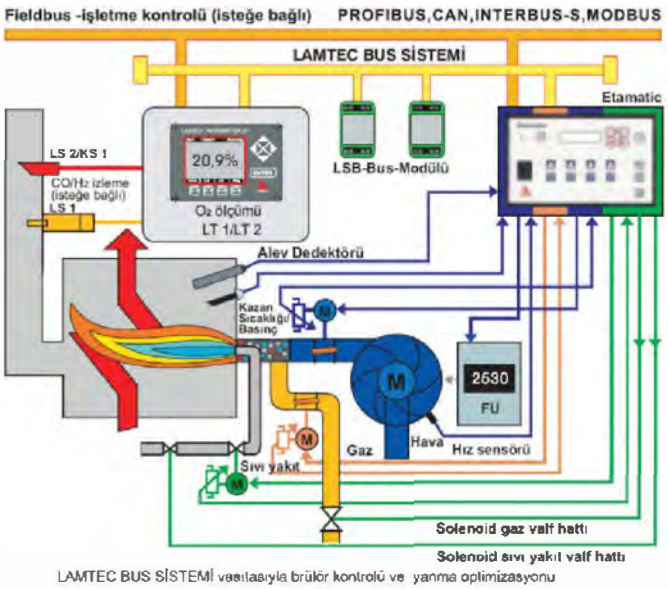

LAMTEC BUS SİSTEMİ vasıtasıyla brülör kontrolü ve yanma optimizasyonu

- Burner management system
- 10 bit resolution
- Integrated load controller
- Integrated gas valve proving
- Integrated O2 trim
- Communication via ModBus and CanBus

LAMTEC

WWW.SMARTFLAM.BY
SmartFlam
Импортер
в Республику Беларусь
8 (029) 11 915 11 INFO@SMARTFLAM.BY

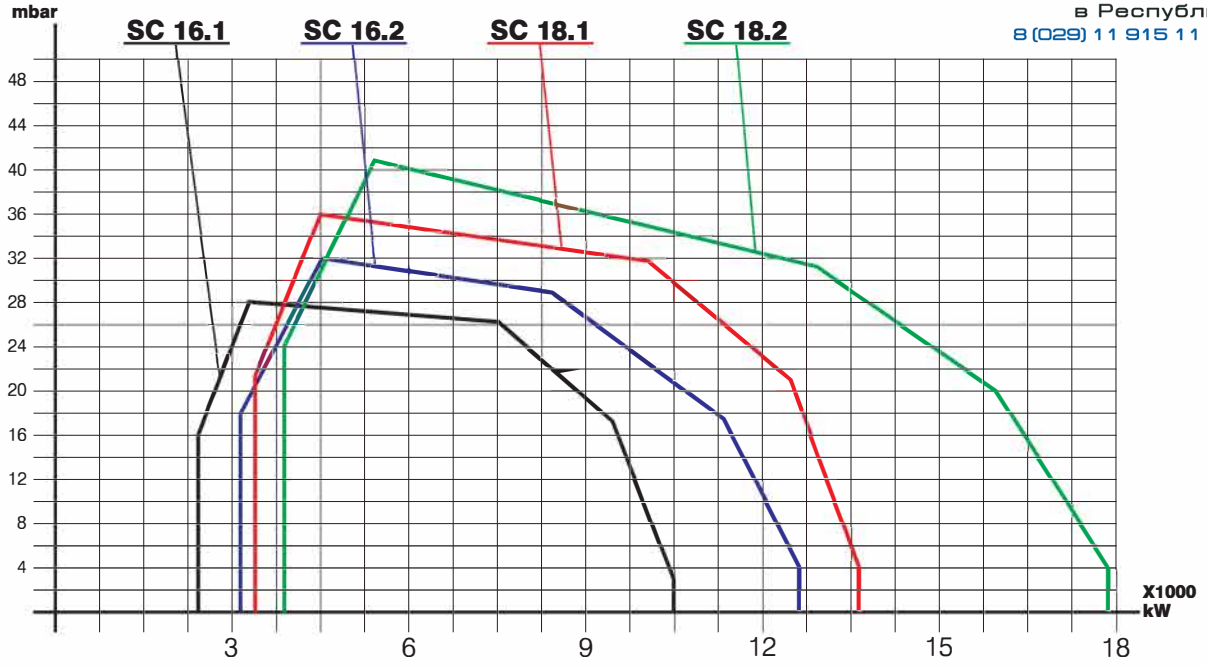

BRÜLÖR TİPİ	KAPASİTE						ELEKTRİK BESLEMESİ	MOTOR Kw	POMPA MOTOR Kw	ISITICI Kw	GAZ GİRİŞ BASINCI (mbar)
	kW		kcal/h		m3/h						
	min - max		min - max		min - max						
SC - 16.1 GHM	2600	10500	2.236.000	9.030.000	271,03	1094,55	3N - 50 Hz 380V	22	4,0	-	100 - 300
SC - 16.2 GHM	3200	12500	2.752.000	10.750.000	333,58	1303,03	3N - 50 Hz 380V	22	4,0	-	100 - 300
SC - 18.1 GHM	3450	14000	2.967.000	12.040.000	359,64	1459,39	3N - 50 Hz 380V	37	5,5	-	100 - 300
SC - 18.2 GHM	3800	17800	3.268.000	15.308.000	396,12	1855,52	3N - 50 Hz 380V	45	5,5	-	100 - 300

H_i (Gaz) = 8250 kCal/m³

H_i (Oil) = 9700 kCal/kg

4 - 150 kg/h

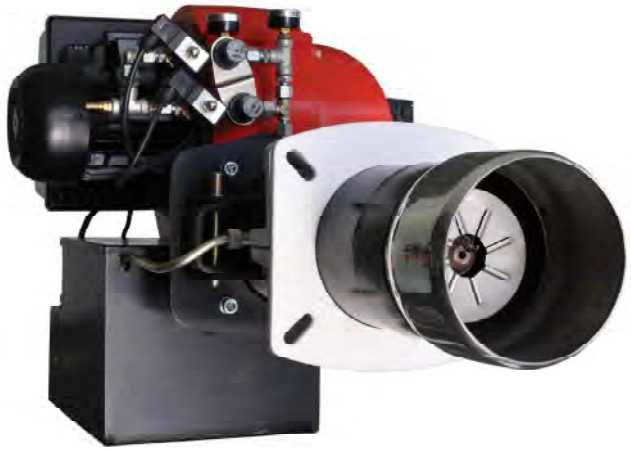

TECHNICAL SPECIFICATIONS

- Very Heavy Oil Burner
- One stage or two stage operation.
- Compatible with all combustion chambers
- Thanks to the high pressured air provided through exclusive air compressor, pulverization of fuel from nozzle.
- Provides the most optimized combustion by arranging the air rate
  air input in combustion head
- Burning the fuel through atomization wia air.
- Less service need with non contaminated fuel nozle
- Atomization unit can be ripped without seperating burner from boiler.
- Flame control with photocell
- Fuel pre-heater operating in atmosphere pressure
- Minimum and Maximum fuel level control
- Models with pump or without
- Additional temperature safety in fuel pre-heater.
- Minimization of fault risk by using model without pump in areas where high-standing fuel tanksa re present.

Технические характеристики

- жидкотопливная газовая горелка
- система управления горелкой с электронной модуляцией
- дополнительная функция поддерживания соотношения O2/CO2 для экономии топлива
- эффективное перемешивание воздух/топливо в пламенной голове
- распыление топлива под высоким давлением для оптимального горения
- голова смесителя может быть демонтирована без снятия корпуса горелки с котла
- Чтобы предотвратить потери тепла, поставка воздуха между циклами прекращается путем закрытия воздушной заслонки малого и большого пламени, управляемой сервоприводом.
- в поставку включены 2 гибких топливных шланга, фильтр, форсунка и фланец.

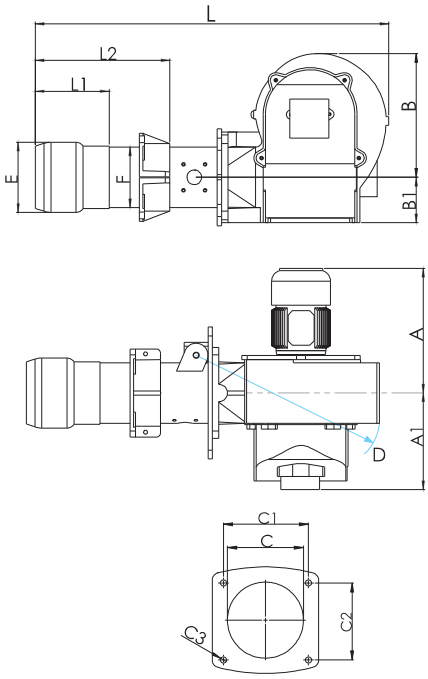

	A	A1	B	B1	Ø C	C1	C2	Ø C3	D	Ø E	Ø F	L	L1	L2	NET AĞIRLIK KG
SCA 1.1 S	180	170	210	70	125	120	130	M10	R340	90	114	560	100	190	18
SCA 1.1 SB	180	170	210	70	125	120	130	M10	R340	90	114	560	100	190	18
SCA 1.2 S	180	170	210	70	125	120	130	M10	R340	90	114	560	100	190	18
SCA 1.2 SB	180	170	210	70	125	120	130	M10	R340	90	114	560	100	190	18
SCA 2 S	280	300	240	90	150	160	150	M12	R460	150	140	690	110	210	30
SCA 2 SB	280	300	240	90	150	160	150	M12	R460	150	140	690	110	210	30
SCA 3 Z	280	320	290	110	170	160	150	M12	R570	160	140	940	170	390	40
SCA 3 ZB	280	320	290	110	170	160	150	M12	R570	160	140	940	170	390	40
SCA 5 ZB	300	350	320	100	185	208	160	M12	R740	170	175	1200	180	380	70
SCA 8.2 DZB	360	420	370	110	270	240	190	M14	R850	260	220	1300	180	400	100
SCA 8.3 DZB	360	420	370	110	270	240	190	M14	R850	260	220	1300	180	400	100

VH

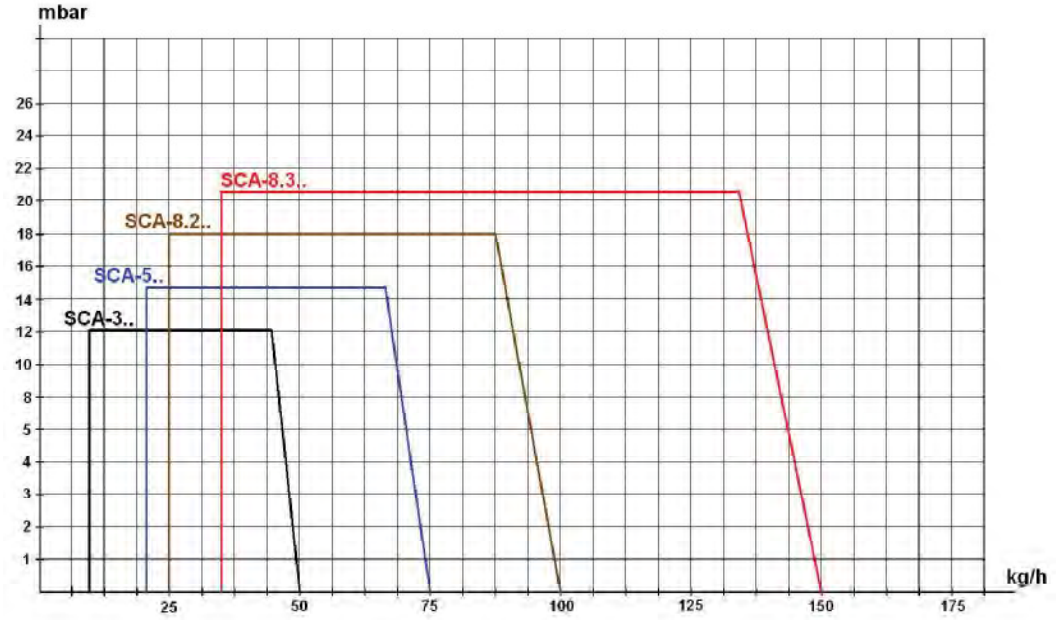

BRÜLÖR TİPİ	KAPASİTE						ELEKTRİK BESLEMESİ	MOTOR Kw	ISITICI Kw
	kW		kcal/h		kg/h				
	min - max		min - max		min - max				
SCA 1.1 S	45,1	112,8	38.786	97.008	4,22	10,54	1N - 50 Hz 230V	0,18	1,00
SCA 1.1 SB	45,1	112,8	38.786	97.008	4,22	10,54	1N - 50 Hz 230V	0,25	1,00
SCA 1.2 S	56,4	225,6	48.504	194.016	5,27	21,09	1N - 50 Hz 230V	0,25	1,50
SCA 1.2 SB	56,4	225,6	48.504	194.016	5,27	21,09	1N - 50 Hz 230V	0,37	1,50
SCA 2 S	90,2	338,4	77.572	291.024	8,43	31,63	1N - 50 Hz 230V	0,37	2,00
SCA 2 SB	90,2	338,4	77.572	291.024	8,43	31,63	1N - 50 Hz 230V	0,37	2,00
SCA 3 Z	124,0	564,0	106.726	485.040	11,60	52,72	3N - 50 Hz 380V	0,55	3,00
SCA 3 ZB	124,0	564,0	106.726	485.040	11,60	52,72	3N - 50 Hz 380V	0,55	3,00
SCA 5 ZB	226,0	845,9	194.016	727.474	21,09	79,04	3N - 50 Hz 380V	1,5	4,00
SCA 8.2 DZB	282,0	1127,9	242.520	969.994	26,36	105,43	3N - 50 Hz 380V	2,2	6,00
SCA 8.3 DZB	395,0	1691,9	339.528	1.455.034	36,91	158,16	3N - 50 Hz 380V	3	6,00

H_i = 9200 kCal/kg

WWW.SMARTFLAM.BY

SmartFlam

Импортер
в Республику Беларусь

8 (029) 11 915 11 INFO@SMARTFLAM.BY

GIERSCH
Enertech Group

GIERSCH
Enertech Group

Enertech GmbH
Adjutantenkamp 18
58675 Hemer
Te: (0 23 72) 965-0
Fax: (0 23 72) 6 12 40
E-Mail: kontakt@giersch.de
Internet: www.giersch.de