ES08.2800 G/F-VT
ES08.3700 G/F-VT
ES08.4000 G/F-VT
ES08.5000 G/F-VT

elco

Données techniques
Dati tecnici
Datos técnicos
Technical data
Technische Daten
Технические характеристики

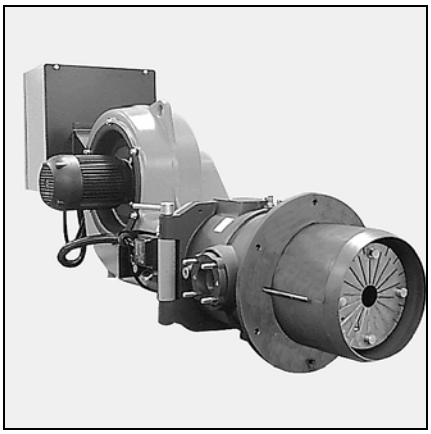

fr, it, es 4200 1018 1000
en, de, ru 4200 1018 1100

Schémas électrique et hydraulique
Schemi elettrico e idraulico
Esquema eléctrico y hidráulico
Electric and hydraulic diagrams
Elektro- und Hydraulikschema
Электрические и гидравлические схемы

Pièces de rechange
Pezzi di ricambio
Piezas de recambio
Spare parts list
Ersatzteilliste
Список запчастей

04/2010 - Art. Nr. 4200 1018 0900A

WWW.SMARTFLAM.BY
SmartFlam
Импортер
в Республику Беларусь
8 (029) 11 915 11 INFO@SMARTFLAM.BY

Principaux composants / Caractéristiques d'utilisation
Componenti principali / Caratteristiche d'impiego
Componentes principales / Características de utilización
Main components / Characteristics of use
Wichtigste Komponenten / Betriebsdaten
Основные компоненты / Рабочие характеристики

Principaux composants
- Coffret de commande et sécurité: LFL1.333
- Détecteur de flamme: Sonde d'ionisation
- Moteur de ventilation:
  ES08.2800, 3700 4kW
  ES08.4000 5,5kW
  ES08.5000 10 ou 11 kW Ø38

	Contacteur moteur B...		Relais thermique T25 (A)	
	400V	230V	400V	230V
ES08. 2800	B12		7,5 - 11	13 -19
ES08. 3700	B12		7,5 - 11	13 -19
ES08. 4000	B12	B25	10 - 14	18 - 25
ES08. 5000	B25	B50	24 - 32	36 - 52 T75

- Turbine du ventilateur:
  ES08.2800, 3700 Ø380 x 45
  ES08.4000 Ø380 x 80
  ES08.5000 Ø400 x 85
  alésage Ø38
- Transformateur d'allumage: 2 x 7,5kV
- Commande du volet d'air: servomoteur SQM 10/16-30s/90°
- Manostat d'air: LGW 3A4
- Temporisateur : TP 40 D (3 à 40 s)

Caractéristiques d'utilisation
Température ambiante:
- d'utilisation: -5 ... 40°C
- de stockage: - 20 ..70°C

Tension / Fréquence:
- circuit commande
  230 VAC -15...+10% - 50Hz$^{\pm 1\%}$
  monophasé
- circuit puissance
  400 VAC -15...+10% - 50 Hz$^{\pm 1\%}$
  triphasé

Degré de protection:
- IP 41

⚠ Dans le cas d'une alimentation électrique sans neutre à la terre, installer un transformateur d'isolement de 2,5 A/630 VA

Componenti principali
- Programmatore di comando : LFL1.333
- Rilevatore di fiamma : Sonda di ionizzazione
- Motore del ventilatore :
  ES08.2800, 37004kW
  ES08.4000 5,5kW
  ES08.5000 10 o 11 kW Ø38

	Contattore motore B...		Relè termico T25 (A)	
	400V	230V	400V	230V
ES08. 2800	B12		7,5 - 11	13 -19
ES08. 3700	B12		7,5 - 11	13 -19
ES08. 4000	B12	B25	10 - 14	18 - 25
ES08. 5000	B25	B50	24 - 32	36 - 52 T75

- Turbina del ventilatore :
  ES08.2800, 3700 Ø380 x 45
  ES08.4000 Ø380 x 80
  ES08.5000 Ø400 x 85
  ales. Ø38
- Trasformatore d'accensione : 2 x 7,5kV
- Comando della serranda aria : Servomotore SQM 10/16-30s/90°
- Pressostato aria : LGW 3 A4
- Temporizzatore: TP 40 D (da 3 a 40 s)

Caratteristiche d'impiego
Temperatura ambiente :
- d'utilizzazione : -5 ...40° C
- di stoccaggio : -20 ...70° C

Tensione / Frequenza :
- circuito comando
  230 VAC -15...+10% - 50 Hz$^{\pm 1\%}$
  monofase
- circuito potenza
  400 VAC -15...+10% - 50 Hz$^{\pm 1\%}$
  trifase

Grado di protezione :
- IP 41

⚠ In caso di alimentazione elettrica senza neutro collegato a terra, installare un trasformatore d'isolamento di 2,5 A/630 VA.

Principales componentes
- Cajetín de control y seguridad : LFL1.333
- Detector de llama : Sonda de ionización
- Motor de ventilación :
  ES08.2800, 37004kW
  ES08.4000 5,5kW
  ES08.5000 10 o 11 kW Ø38

	Contactor motor B...		Relè termico T25 (A)	
	400V	230V	400V	230V
ES08. 2800	B12		7,5 - 11	13 -19
ES08. 3700	B12		7,5 - 11	13 -19
ES08. 4000	B12	B25	10 - 14	18 - 25
ES08. 5000	B25	B50	24 - 32	36 - 52 T75

- Turbina del ventilador :
  ES08.2800, 3700 Ø380 x 45
  ES08.4000 Ø380 x 80
  ES08.5000 Ø400 x 85
  alis. Ø38
- Transformador de encendido : 2 x 7,5kV
- Control trampilla de aire : Servomotor SQM 10/16-30s/90°
- Presostato de aire : LGW 3 A4
- Temporizador : TP 40 D (3 a 40s)

Características de utilización
Temperatura ambiente :
- de utilización : - 5 ...40° C
- de almacenamiento : - 20 ...70° C

Tensión eléctrica / Frecuencia :
- circuito de control
  230 VAC -15...+10% - 50 Hz$^{\pm 1\%}$
  monofásico
- circuito de potencia
  400 VAC -15...+10% - 50 Hz$^{\pm 1\%}$
  trifásico

Grado de protección :
- IP 41

⚠ En caso de alimentación eléctrica sin neutro a tierra instalar un transformador de aislamiento de 2,5 A/630 VA.

Principaux composants / Caractéristiques d'utilisation
Componenti principali / Caratteristiche d'impiego
Componentes principales / Características de utilización
Main components / Characteristics of use
Wichtigste Komponenten / Betriebsdaten
Основные компоненты / Рабочие характеристики

Main components
- Control and safety unit :
  LFL1.333
- Flame detector :
  Ionization probe
- Fan motor :
  ES08.2800, 3700 4kW
  ES08.4000 5.5kW
  ES08.5000 10 or 11 kW Ø38

	Motor contactor B...		Thermal relay T25 (A)	
	400V	230V	400V	230V
ES08. 2800	B12		7,5 - 11	13 -19
ES08. 3700	B12		7,5 - 11	13 -19
ES08. 4000	B12	B25	10 - 14	18 - 25
ES08. 5000	B25	B50	24 - 32	36 - 52 T75

- Fan turbine :
  ES08.2800, 3700 Ø380 x 45
  ES08.4000 Ø380 x 80
  ES08.5000 Ø400 x 85
  bore. Ø38
- Ignition transformer :
  2 x 7.5kV
- Air flap control :
  Servomotor SQM 10/16-30s/90°
- Air pressure switch :
  LGW 3 A4

Characteristics of use
Ambient temperature :
- for use : - 5... 40° C
- for storage : - 20… 70° C

Voltage / Frequency :
- control circuit
  230 VAC -15...+10% - 50 Hz$^{\pm 1\%}$
  single-phase
- power circuit
  400 VAC -15...+10% - 50 Hz$^{\pm 1\%}$
  triphase

Protection level :
- IP 41

⚠With an electrical power supply without an earthed neutral, install a 2,5 A/630 VA isolation transformer

Wichtigste Komponenten
- Feuerungsautomat :
  LFL1.333
- Flammenüberwachung :
  Ionisationssonde
- Gebläsemotor :
  ES08.2800, 3700 4kW
  ES08.4000 5,5kW
  ES08.5000 10 oder 11 kW
  Ø38

	Motorschütz B...		Überstromrelais T25 (A)	
	400V	230V	400V	230V
ES08. 2800	B12		7,5 - 11	13 -19
ES08. 3700	B12		7,5 - 11	13 -19
ES08. 4000	B12	B25	10 - 14	18 - 25
ES08. 5000	B25	B50	24 - 32	36 - 52 T75

- Lüfterrad :
  ES08.2800, 3700 Ø380 x 45
  ES08.4000 Ø380 x 80
  ES08.5000 Ø400 x 85
  Bohr. Ø38
- Zündtrafo :
  2 x 7,5kV
- Luftklappensteuerung :
  Stellantrieb SQM 10/16-30s/90°
- Luftdruckwächter :
  LGW 3 A4

Betriebsdaten
Umgebungstemperatur :
- Betriebstemperatur : -5...40°C
- Lagerungstemperatur : -20...70°C

Spannung/Frequenz :
- Steuerkreis
  230 VAC -15...+10% - 50 Hz$^{\pm 1\%}$
  einphasig
- Leistungskreis
  400 VAC -15...+10% - 50 Hz$^{\pm 1\%}$
  dreiphasig

Schutzart :
- IP 41

⚠Bei einer Stromversorgung ohne geerdeten Nullleiter einen Isoliertrafo mit 2,5 A/630 VA installieren.

Основные компоненты
- Прибор управления:
  LFL 1.333
- Контроль факела:
  ионизационный зонд
- Двигатеь воздуходувки:
  ES08.2800, 3700 4 кВт
  ES08.4000 5,5 кВт
  ES08.5000 10 или 11 кВт
  Ø 38

	Контактор двигателя B...		Термореле T25 (A)	
	400В	230В	400В	230В
ES08. 2800	B12		7,5 - 11	13 -19
ES08. 3700	B12		7,5 - 11	13 -19
ES08. 4000	B12	B25	10 - 14	18 - 25
ES08. 5000	B25	B50	24 - 32	36 - 52 T75

- Колесо вентилятора:
  ES08.2800, 3700 Ø380 x 45
  ES08.4000 Ø380 x 80
  ES08.5000 Ø400 x 85
  отверстие
  Ø 38
- Трансформатор розжига:
  2 x 7,5 кВ
- Управление воздушной заслонкой:
  серводвигатель SQM 10/16-30с./90°
- Реле давления воздуха:
  LGW 3 A4

Рабочие характеристики
Температура окружающей среды:
- Рабочая температура: -5...40°C
- Температура хранения: -20...70°C

Напряжение / частота:
- Цепь управления
  230 В переменный ток -15...+10% - 50 Гц$^{\pm 1\%}$ однофазный
- Силовая цепь
  400 В переменный ток -15...+10% - 50 Гц$^{\pm 1\%}$ трехфазный

Вид защиты:
- IP 41

⚠При электропитании без заземленной нейтрали смонтируйте изоляционный трансформатор с 2,5 А / 630 ВА.

Courbes de puissance
Curve di potenza
Diagramas de potencia
Working fields
Arbeitsfelder
Рабочие поля

ES08.2800 G/F-VT

G20 P300 MBVEF 412) ——
p40 VGD DN 80)
VGD DN 65 - - - -
p150 MBVEF 420FP ——

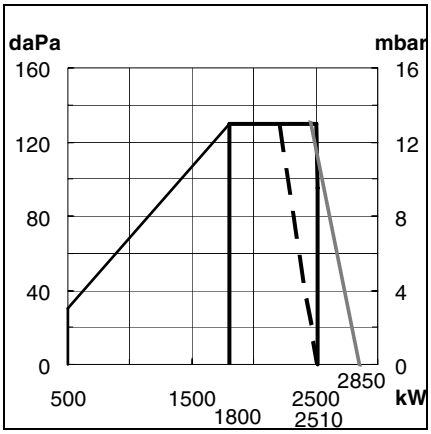

ES08.2800 G/F-VT

G20 p20 VGD DN80 ——
VGD DN65 ——

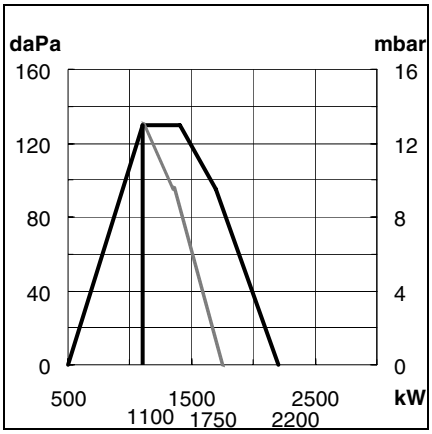

ES08.3700 G/F-VT

G20 P300 MBVEF 420FP ——
p40 VGD DN80 ——

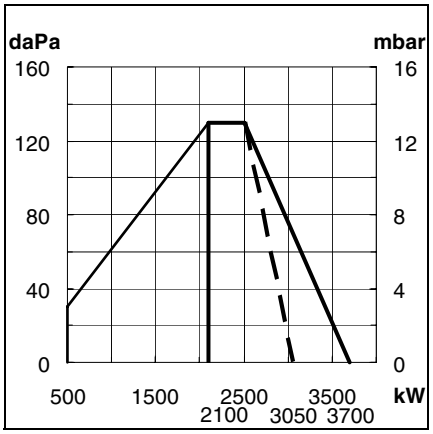

G25 P300 ——

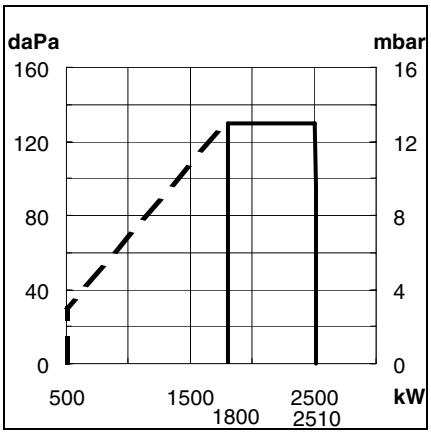

G25 P300 ——

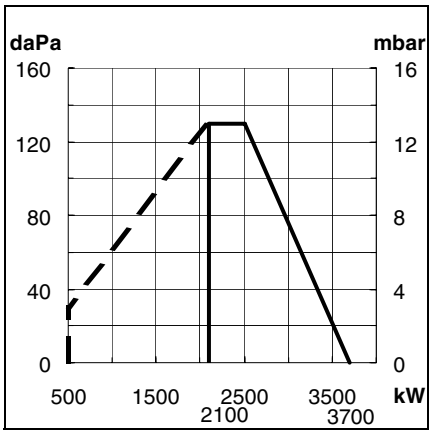

G31 P148 ——

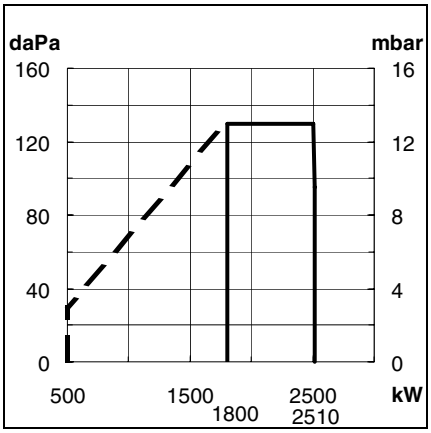

G31 P148 ——

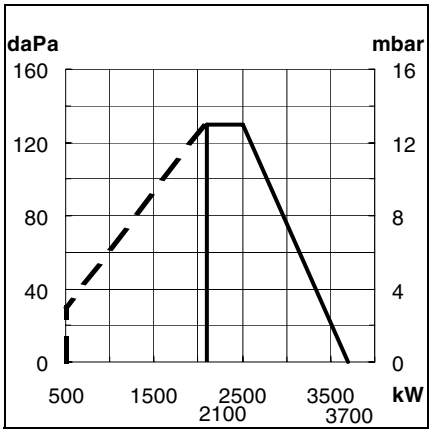

ES08.3700 G/F-VT

G20 P150 MBVEF 420FP ——
VGD DN 65 - - - -

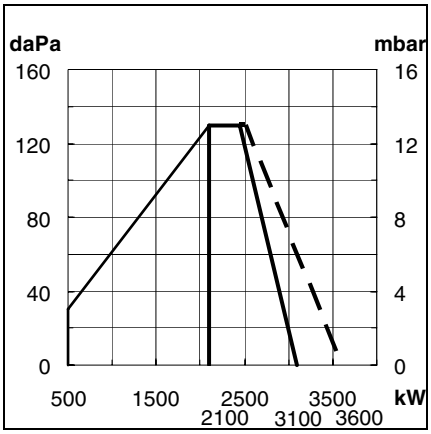

ES08.4000 G/F-VT

G20 P300 MBVEF 420 FP ——
p150 VGD DN65 - - - -

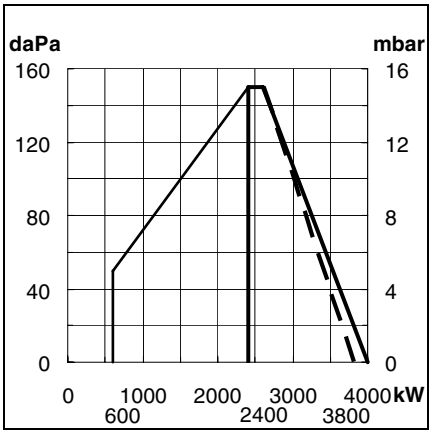

G25 P300 ——

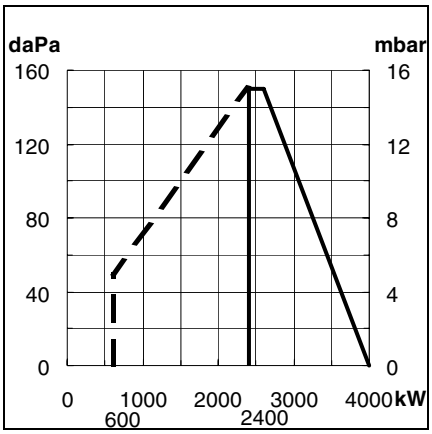

G31 P148 ——

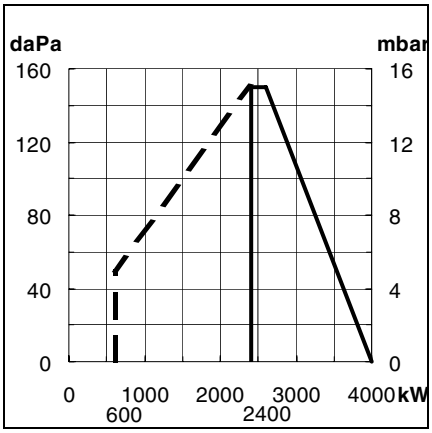

ES08.5000 G/F-VT

G20 P300 MBVEF 420 FP ——
P150 VGD DN65 - - - -

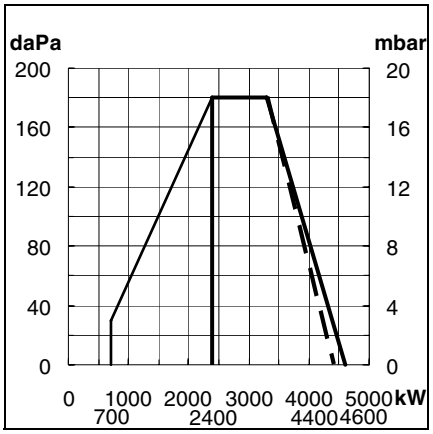

G25 P300 ——

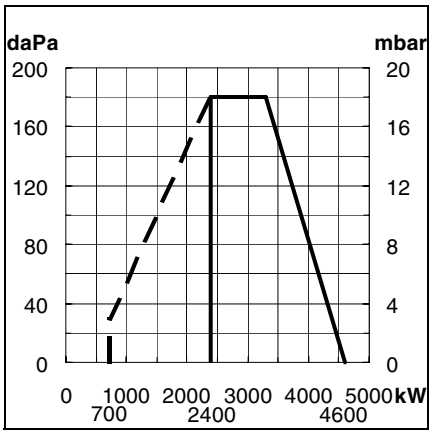

G31 P148 ——

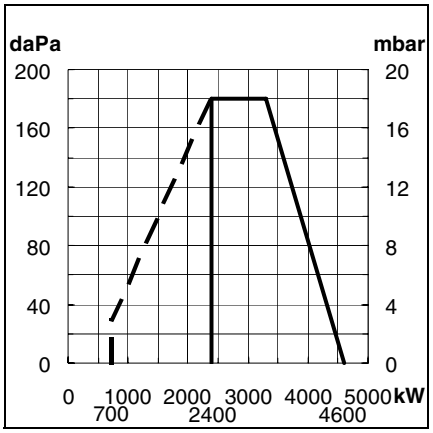

Type Tipo Tipo Type Art Тип	Groupe Gruppo Grupo Group Gruppe Группа	Pression de distribution Pressione di distribuzione Presión de distribución Distribution pressure Eingangsdruck Давление на входе			Hi à 0•C et 1013 mbar Hi a 0°C e 1013 mbar Hi à 0° C y 1013 mbar Hi at 0°C and 1013 mbar Hi bei 0°C und 1013mbar Hi при 0°C и 1013 мбар		Gaz Gas Gas Gas Gas Газ
		Pn mbar мбар	Pmin mbar мбар	Pmax mbar мбар	min (kWh/m^3) мин. (кВтч/м^3)	max (kWh/m^3) макс. (кВтч/м^3)	
Gaz H Gas H Газ H	2H	20 25 40 50 100 300	17 20 32 42,5 80 240	25 30 48 57,5 120 360	9,5	11,5	G20
Gaz L Gas L Газ L	2L	25 300	20 240	30 360	8,5	9,5	G25
Gaz P Gas P Газ P	3P	37 148	25 120	45 180	24,5	26,5	G31

WWW.SMARTFLAM.BY
SmartFlam
Импортер
в Республику Беларусь
8 (029) 11 915 11 INFO@SMARTFLAM.BY

Puissance kW Potenza kW Potencia kW Power kW Leistung kW Мощность кВт		ES08.2800 G/F-VT				ES08.3700 G/F-VT				
		min мин.	p20 p40 mbar max	40/50 100/300 mbar max	148 mbar max макс.	min	G20p40 mbar max макс.	G20 p150 mbar max	100 300 mbar max	148 mbar max макс.
Brûleur	(kW)	1100 … 1800	1750 … 2500	2850	2850	2100	3050	3100	3600 … 3700	3700
Min. allumage	(kW)	500	—	—	—	500	—	—	—	—
Générateur	(kW)	1012 … 1656	1610 … 2300	2622	2622	1932	2806	2852	3312 … 3404	3404
Débit nominal réel de gaz à 15°C et 1013 mbar										
Naturel groupe H Hi =9,45	m³/h (kWh/m³)	116 … 190	185 … 265	302	—	222	375	381	381 … 392	—
Naturel groupe L Hi =8,13	m³/h (kWh/m³)	135 … 221	215 … 308	351	—	258	—	—	443 … 455	—
Propane P Hi =24,44 Masse volumique kg/m³ = 1,98	m³/h (kWh/m³)	45 … 74	72 … 102	117	117	86	—	—	—	151
Bruciatore	(kW)	1100 … 1800	1750 … 2500	2850	2850	2100	3050	3100	3600 … 3700	3700
Min. accensione	(kW)	500	—	—	—	500	—	—	—	—
Generatore	(kW)	1012 … 1656	1610 … 2300	2622	2622	1932	2806	2852	3312 3404	3404
Portata nominale eff. di gas a 15°C e 1013 mbar										
Naturale gruppo H Hi =9,45	m³/h (kWh/m³)	116 … 190	185 … 265	302	—	222	375	381	381 … 392	—
Naturale gruppo H Hi =8,13	m³/h (kWh/m³)	135 … 221	215 … 308	351	—	258	—	—	443 … 455	—
Propano P Hi =24,44 Massa volumica kg/m³ = 1,98	m³/h (kWh/m³)	45 … 74	—	—	117	86	—	—	—	151
Quemador	(kW)	1100 … 1800	1750 … 2500	2850	2850	2100	3050	3100	3600 … 3700	3700
Min. encendido	(kW)	500	—	—	—	500	—	—	—	—
Generador	(kW)	1012 … 1656	1610 … 2300	2622	2622	1932	2806	2852	3312 3404	3404
Caudal nominal real de gas a 15°C y 1013 mbar										
Natural grupo H Hi =9,45	m³/h (kWh/m³)	116 … 190	185 … 265	302	—	222	375	381	381 … 392	—
Natural grupo L Hi =8,13	m³/h (kWh/m³)	135 … 221	215 … 308	351	—	258	—	—	443 … 455	—
Propano P Hi =24,44 Densidad kg/m³ = 1,98	m³/h (kWh/m³)	45 … 74	—	—	117	86	—	—	—	151
Burner	(kW)	1100 … 1800	1750 … 2500	2850	2850	2100	3050	3100	3600 … 3700	3700
Min. ignition	(kW)	500	—	—	—	500	—	—	—	—
Generator	(kW)	1012 … 1656	1610 … 2300	2622	2622	1932	2806	2852	3312 3404	3404
Actual gas flow rate at 15°C and 1013 mbar										
Natural group H Hi =9.45	m³/h (kWh/m³)	116 … 190	185 … 265	302	—	222	375	381	381 … 392	—
Natural group L Hi =8.13	m³/h (kWh/m³)	135 … 221	215 … 308	351	—	258	—	—	443 … 455	—
Propane P Hi =24.44 Voluminal mass kg/m³ = 1,98	m³/h (kWh/m³)	45 … 74	—	—	117	86	—	—	—	151
Brenner	(kW)	1100 … 1800	1750 … 2500	2850	2850	2100	3050	3100	3600 … 3700	3700
Min. Zündleistung	(kW)	500	—	—	—	500	—	—	—	—
Kessel	(kW)	1012 … 1656	1610 … 2300	2622	2622	1932	2806	2852	3312 3404	3404
Effektiver Gasdurchsatz bei 15°C und 1013 mbar										
Erdgas Gruppe H Hi =9,45	m³/h (kWh/m³)	116 … 190	185 … 265	302	—	222	375	381	381 … 392	—
Erdgas Gruppe L Hi =8,13	m³/h (kWh/m³)	135 … 221	215 … 308	351	—	258	—	—	443 … 455	—
Flüssiggas P Hi =24,44 Dichte kg/m³ = 1,98	m³/h (kWh/m³)	45 … 74	—	—	117	86	—	—	—	151
Горелка	(кВт)	1100 … 1800	1750 … 2500	2850	2850	2100	3050	3100	3600 … 3700	3700
Мин. мощность розжига	(кВт)	500	—	—	—	500	—	—	—	—
Котел	(кВт)	1012 … 1656	1610 … 2300	2622	2622	1932	2806	2852	3312 3404	3404
[illegible] mbar (										
Прир.газ группы H Hi =9,45	м³/ч (кВтч/м³)	116 … 190	185 … 265	302	—	222	375	381	381 … 392	—
Прир.газ группы L Hi =8,13	м³/ч (кВтч/м³)	135 … 221	215 … 308	351	—	258	—	—	443 … 455	—
Сжиженный газ П Hi =24,44 [illegible]	м³/ч (кВтч/м³)	45 … 74	—	—	117	86	—	—	—	151

Puissance kW Potenza kW Potencia kW Pow er kW Leistung kW Мощность кВт		ES08.4000 G/F-VT				ES08.5000 G/F-VT			
		min мин.	150 mbar max макс.	300 mbar max макс.	148 mbar max макс.	min мин.	150 mbar max макс.	300 mbar max макс.	148 mbar max макс.
Brûleur	(kW)	2400	3800	4000	2850	2400	4400	4600	4600
Min. allumage	(kW)	600	—	—	—	700	—	—	—
Générateur	(kW)	2208	3496	3680	2622	2208	4048	4232	4232
Débit nominal réel de gaz à 15°C et 1013 mbar									
Naturel groupe H Hi =9,45	m³/h (kWh/m³)	254	402	423	—	254	541	487	—
Naturel groupe L Hi =8,13	m³/h (kWh/m³)	295	467	492	—	295	—	566	—
Propane P Hi =24,44	m³/h (kWh/m³)	98	155	164	117	98	—	—	188
Masse volumique kg/m³ = 1,98									
Bruciatore	(kW)	2400	3800	4000	2850	2400	4400	4600	4600
Min. accensione	(kW)	600		—	—	700	—	—	—
Generatore	(kW)	2208	3496	3680	2622	2208	4048	4232	4232
Portata nominale eff. di gas a 15°C e 1013 mbar									
Naturale gruppo H Hi =9,45	m³/h (kWh/m³)	254	402	423	—	254	541	487	—
Naturale gruppo H Hi =8,13	m³/h (kWh/m³)	295	467	492	—	295	—	566	—
Propano P Hi =24,44	m³/h (kWh/m³)	98		—	117	98	—		188
Massa volumica kg/m³ = 1,98									
Quemador	(kW)	2400	3800	4000	2850	2400	4400	4600	4600
Min. encendido	(kW)	600		—	—	700	—	—	—
Generador	(kW)	2208	3496	3680	2622	2208	4048	4232	4232
Caudal nominal real de gas a 15°C y 1013 mbar									
Natural grupo H Hi =9,45	m³/h (kWh/m³)	254	402	423	—	254	541	487	—
Natural grupo L Hi =8,13	m³/h (kWh/m³)	295	467	492	—	295	—	566	—
Propano P Hi =24,44	m³/h (kWh/m³)	98		—	117	98	—		188
Densidad kg/m³ = 1,98									
Burner	(kW)	2400	3800	4000	2850	2400	4400	4600	4600
Min. ignition	(kW)	600		—	—	700	—	—	—
Generator	(kW)	2208	3496	3680	2622	2208	4048	4232	4232
Actual gas flow rate at 15°C and 1013 mbar									
Natural group H Hi =9.45	m³/h (kWh/m³)	254	402	423	—	254	541	487	—
Natural group L Hi =8.13	m³/h (kWh/m³)	295	467	492	—	295	—	566	—
Propane P Hi =24.44	m³/h (kWh/m³)	98		—	117	98	—		188
Voluminal mass kg/m³ = 1,98									
Brenner	(kW)	2400	3800	4000	2850	2400	4400	4600	4600
Min. Zündleistung	(kW)	600		—	—	700	—	—	—
Kessel	(kW)	2208	3496	3680	2622	2208	4048	4232	4232
Effektiver Gasdurchsatz bei 15°C und 1013 mbar									
Erdgas Gruppe H Hi =9,45	m³/h (kWh/m³)	254	402	423	—	254	541	487	—
Erdgas Gruppe L Hi =8,13	m³/h (kWh/m³)	295	467	492	—	295	—	566	—
Flüssiggas P Hi =24,44	m³/h (kWh/m³)	98		—	117	98	—		188
Dichte kg/m³ = 1,98									
Горелка	(кВт)	1100	1750	2850	2850	2100	3100	3600	3700
Мин. мощность розжига	(кВт)	500	—	—	—	500	—	—	—
Котел	(кВт)	1012	1610	2622	2622	1932	2852	3312	3404
[illegible] mbar (									
Прир.газ группы H Hi =9,45	м³/ч (кВтч/м³)	116	185	302	—	222	381	381	—
Прир.газ группы L Hi =8,13	м³/ч (кВтч/м³)	135	215	351	—	258	—	443	—
Сжиженный газ П Hi =24,44	м³/ч (кВтч/м³)	45		—	117	86	—		151
[illegible]									

Composition de la rampe gaz
Composizione della rampa gas
Composición de la rampa de gas
Gas manifold composition
Zusammensetzung der Gasarmatur
Газорегулирующая арматура

Brûleur Bruciatore Quemador Burner Brenner Горелка	Gaz Gas Gas Gas Gas Газ	P gaz P Gas P Gas P Gas P Gas P Газ mbar мбар	P max P макс kW кВт	Vanne Valvola Válvula Valve Ventil Клапан			Contrôleur étanchéité Controllore tenuta Control. estanqueidad Leakage test unit Dichtheitskontroll Контроль утечек VPS...	Filtre Filtro Filtro Filter Filter Фильтр			Manostat Manostato Manóstato Press. Switch Druckwächter Реле давления GW....
				MB VEF...	**VGD...**	**Ø bride Ø flangia Ø brida Ø flange Ø Flansch Ø фланец Rp**		Intégré Incorp. Integrado Integrated Interner внутр. FI	extérieur externo exterior external externer наружный Rp	poche tasca bolsa pocket Taschen карман ный FP	
ES08. 2800 G/F-VT	G20	20	1750		40.065	DN65	504S02		DN65		50 A4
			2200		40.080	DN80			DN80		50 A4
		40	2500		40.065	DN65			DN65		50 A4
			2850		40.080	DN80			DN80		50 A4
		150	2850	420		2				FP	500 A5
		300	2510	412		1,1/4		FI	2		500 A5
		300	2850	420		2				FP	500 A5
	G25	300	2510	412		1,1/4		FI	2		500 A5
	G31	148	2850	412		1,1/4		FI	2		500 A5
ES08. 3700 G/F-VT	G20	40	3050		40.080	DN80	504S02		DN80		50 A4
		150	3100	420		2				FP	500 A5
		150	3600		40.065	DN65			DN65		50 A4
		300	3700	420		2				FP	500 A5
	G25	300	3700	420		2				FP	500 A5
	G31	148	3700	420		2					500 A5
ES08. 4000 G/F-VT	G20	150	3800		40.065	DN65	504 S02		DN65		50 A4
	G20	300	4000	420		2				FP	500 A5
	G25	300	4000	420		2				FP	500 A5
	G31	148	4000	420		2				FP	500 A5
ES08. 5000 G/F-VT	G20	150	4400		40.065	DN65	504 S02		DN65		50 A4
		300	4600	420		2				FP	500 A5
	G25	300	4600	420		2				FP	500 A5
	G31	148	4600	420		2				FP	500 A5

Encombrement Dimensions
Dimensioni d'ingombro
Dimensiones Medidas
Space requirements and dimensions
Maßbild und Abmessungen
Чертеж с размерами

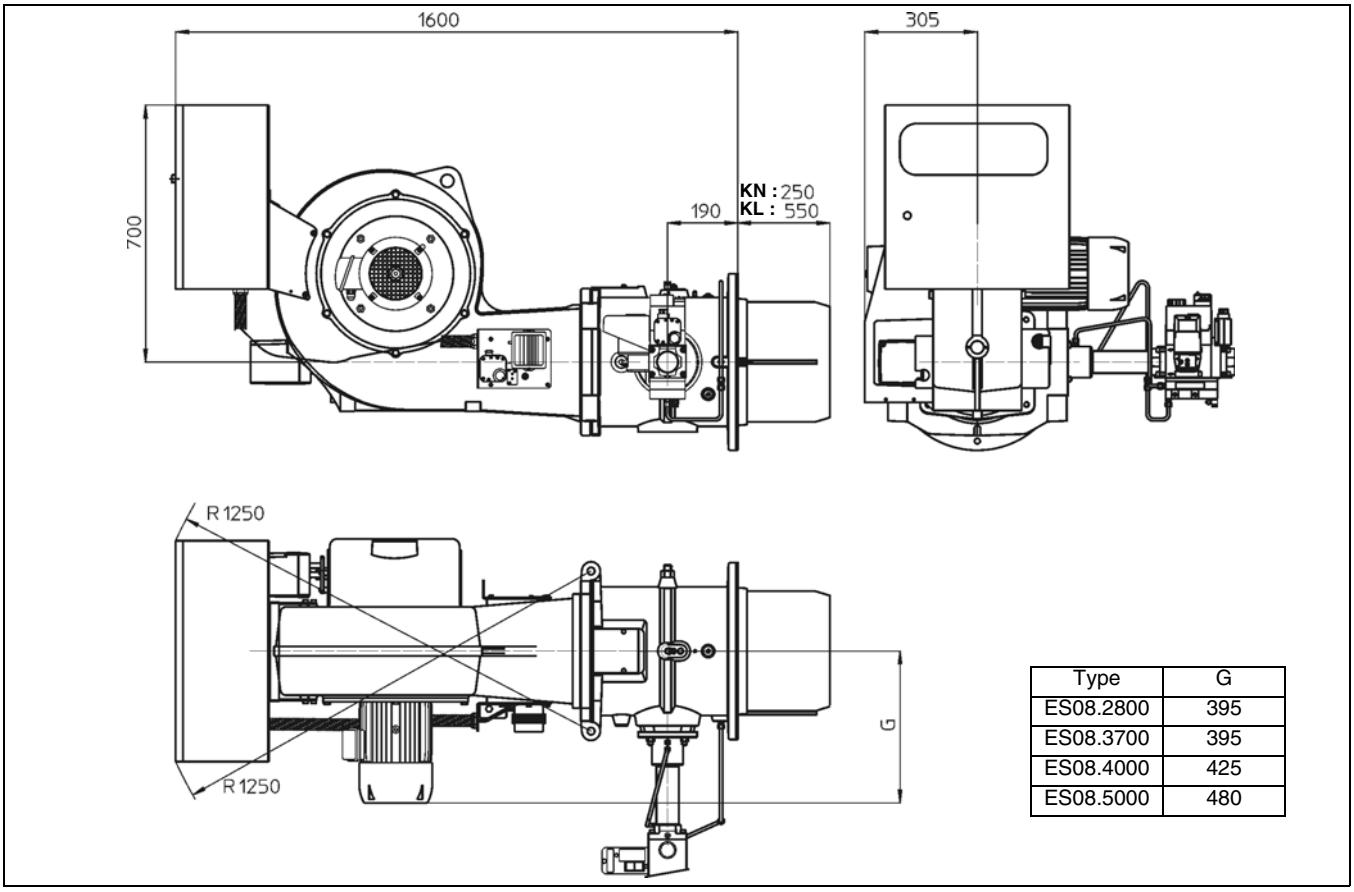

Type	G
ES08.2800	395
ES08.3700	395
ES08.4000	425
ES08.5000	480

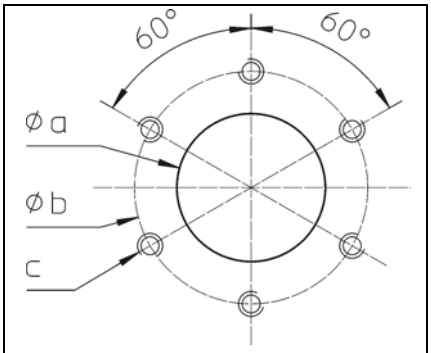

Ø a	Ø b	c
360	430	M12

Encombrement et dimensions
Respecter une distance libre minimum de 1,20 mètre de chaque côté du brûleur pour permettre les opérations de maintenance.

Ventilation chaufferie
Le volume d'air neuf requis est de 1,2 m^3/kWh produit au brûleur.

Rampe gaz
S'implante uniquement à l'horizontale à **droite** ou à gauche.

Dimensioni d'ingombro
Lasciare uno spazio libero minimo di 1,2 metri su ogni lato del bruciatore per consentire le operazioni di manutenzione.

Ventilazione locale caldaia
La portata dell'aria di ricambio del locale deve essere almeno di 1,2 m^3/kWh bruciatore.

Rampa gas
Deve essere installata unicamente in orizzontale a **destra** o a sinistra.

Encombrement Dimensions
Dimensioni d'ingombro
Dimensiones Medidas
Space requirements and dimensions
Maßbild und Abmessungen
Чертеж с размерами

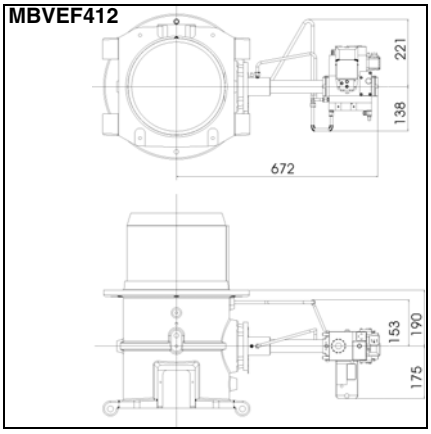

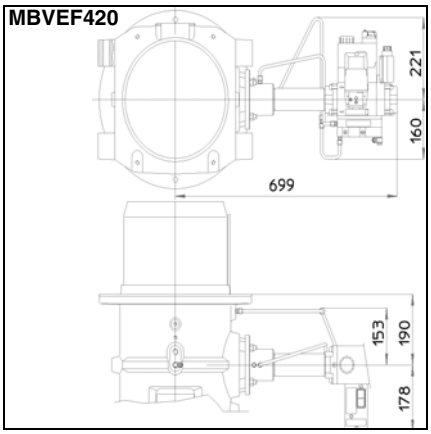

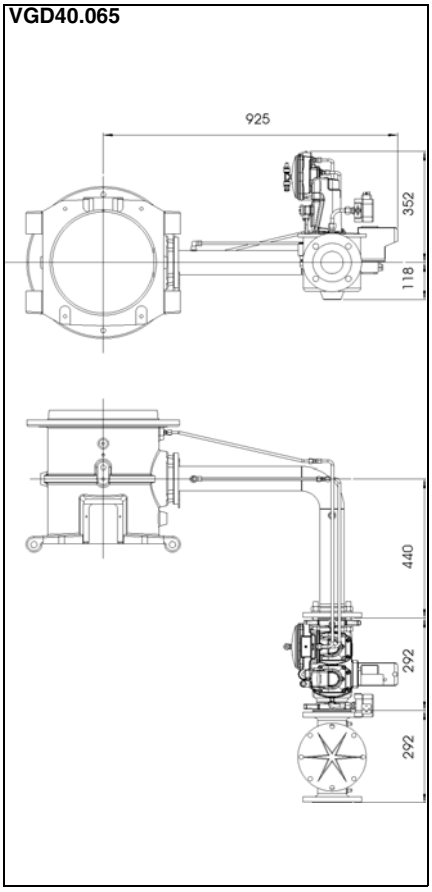

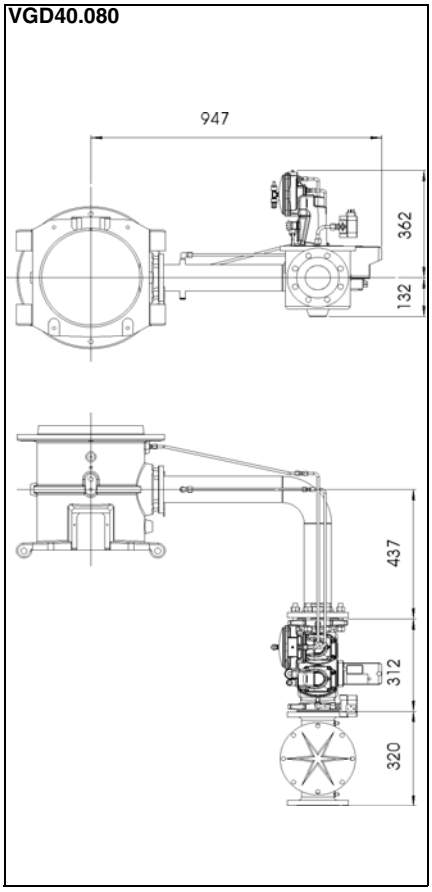

Dimensiones y medidas
Respetar una distancia libre mínima de 1,2 metros a ambos lados del quemador para permitir las operaciones de mantenimiento.

Ventilación calentador
El volumen de aire nuevo requerido es de 1,2 m^3/kWh producido en el quemador.

Rampa de gas
Sólo se coloca en horizontal a la **derecha** o a la izquierda.

Space requirements and dimensions
Leave a space of at least 1.2 metres on each side of the burner for maintenance purposes.

Boiler-house ventilation
Volume of fresh air required is 1.2 m^3/kWh produced at the burner.

Gas manifold
Can only be installed horizontally, on the **right** or on the left.

Maßbild und Abmessungen
Für Servicearbeiten ist ein freier Abstand von min. 1,2 m auf jeder Seite des Brenners sicherzustellen.

Heizraumbelüftung
Die nötige Frischluftzufuhr beträgt 1,2 m^3/kWh am Brenner.

Gasarmaturgruppe
Montage waagrecht **rechts** oder links möglich.

Чертеж с размерами
RДля техухода с каждой стороны горелки должно быть оставлено свободное место как минимум 1,2 м.

Вентиляция котельного помещения
Подача свежего воздуха должна составлять 1,2 $м^3$/кВтч мощности горелки.

Газорегулирующая арматура
Возможен горизонтальный монтаж **справа** или слева.

ES08.2800 G/F-VT
ES08.3700 G/F-VT
ES08.4000 G/F-VT
ES08.5000 G/F-VT

elco

Schémas électrique et hydraulique
Schemi elettrico e idraulico
Esquema eléctrico y hidráulico
Electric and hydraulic diagrams
Elektro- und Hydraulikschema
Электрические и гидравлические схемы

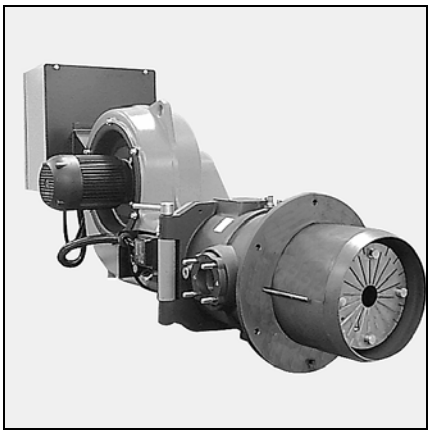

WWW.SMARTFLAM.BY
SmartFlam
Импортер
в Республику Беларусь
8 (029) 11 915 11 INFO@SMARTFLAM.BY

La protection de l'installation doit être conforme aux normes en vigueur.
La protezione dell'installazione deve essere in conformità alle norme in vigore.
La protección de la instalación debe ser en conformidad con las normas en vigor.
Protection of the installation must comply with the actual norms.
Защита установки должна соответствовать действующим стандартам
Der Schutz der Anlage muss den geltenden Normen entsprechen.

Chaudière / Caldaia / Caldera / Boiler / Котел / Kessel

Mise à la terre conformément au réseau local / Messa a terra in conformità alla rete locale / Puesta a tierra en conformidad con la red local / Earthing in accordance with local regulation / Заземление в соответствии с местной электросетью / Erdung nach örtlichen Vorschriften

F1
Th./pr. de sécurité
Termostato di sicurezza
Limitador de sobrecalentamiento
Safety limiter
Предохранительное реле давления/термостат
Sicherheitsbegrenzer

S6
Limiteur
Limitatore
Limitador
Limiter
Ограничитель
Begrenzer

S5
Déverrouillage / Panne
Sblocco / Inconveniente
Desbloqueo / Fallo
Reset / Trouble
Разблокировка / Неисправность
Reset / Störung

S7
2 allures ou PID
2 stadi o PID
2 etapas o PID
2 stages or PID
2 ступени или PID
2 Stufig oder PID

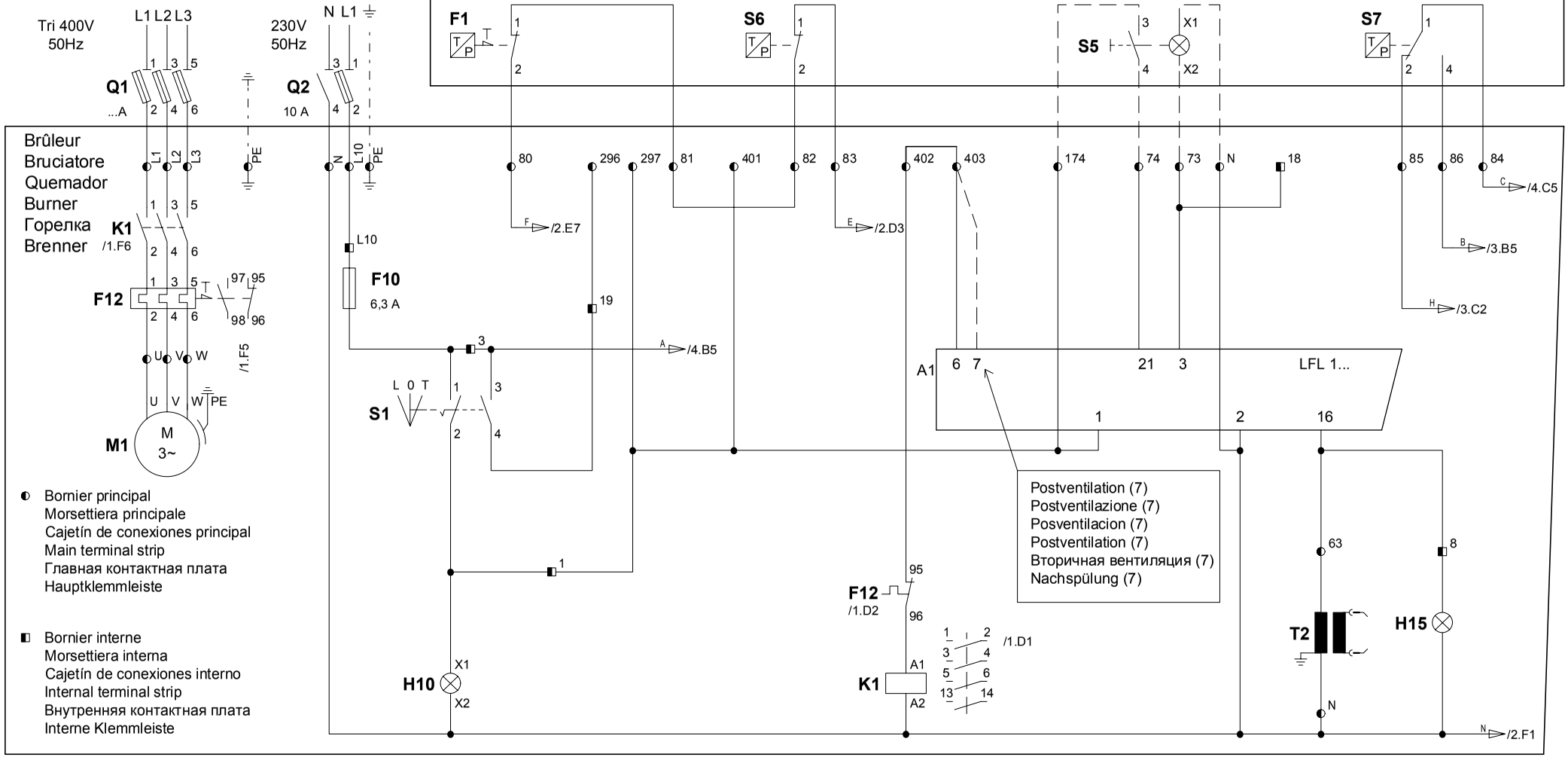

Am / ECN : 11018	Date : 19/08/08	Visa : Mtz	Art. N° : 13014091.C	N° de schéma : G03.1.0306	Page : 1 / 6

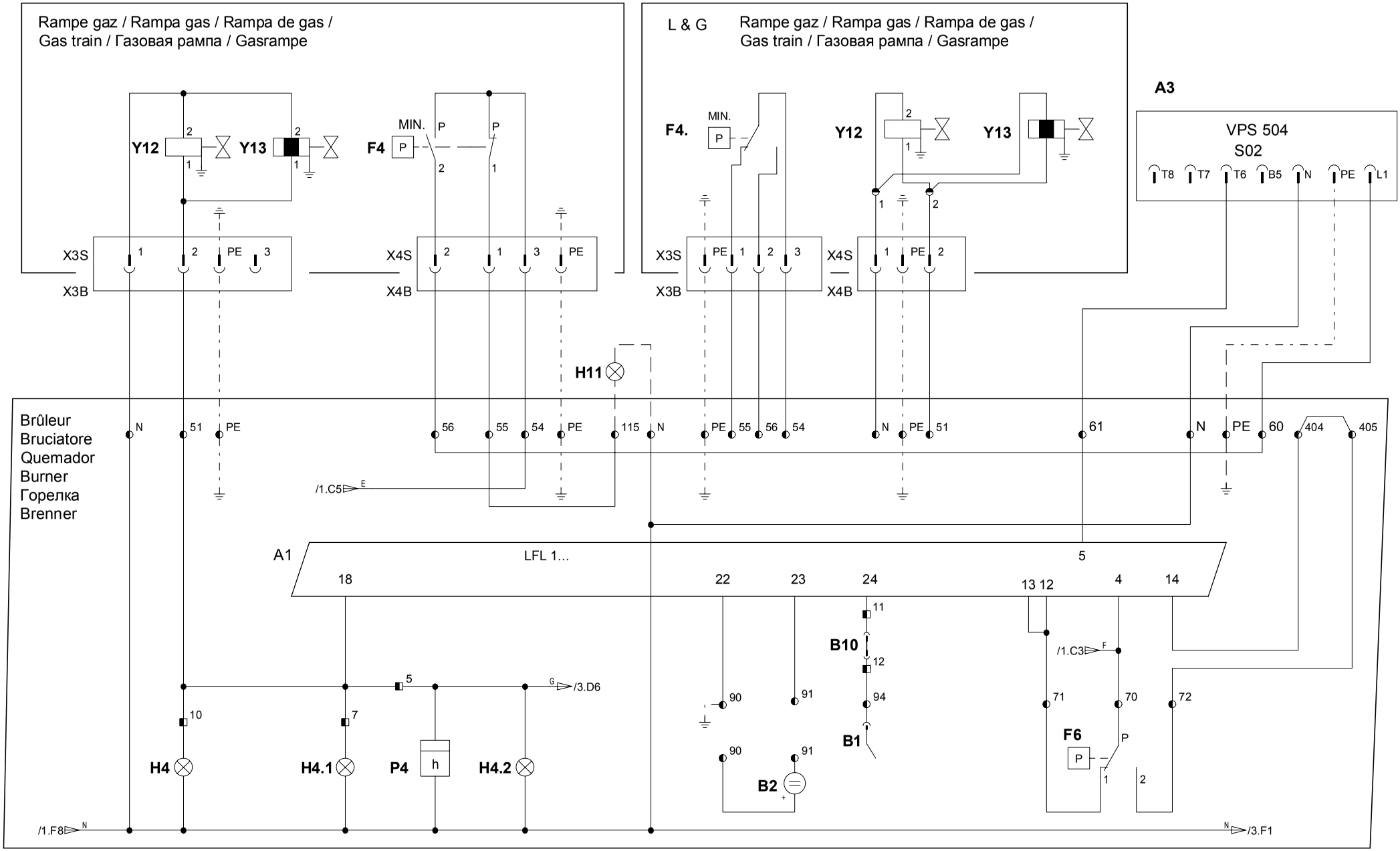

Am / ECN : 11018	Date : 19/08/08	Visa : Mtz	Art. N° : 13014091.C	N° de schéma : G03.1.0306	Page : 2 / 6

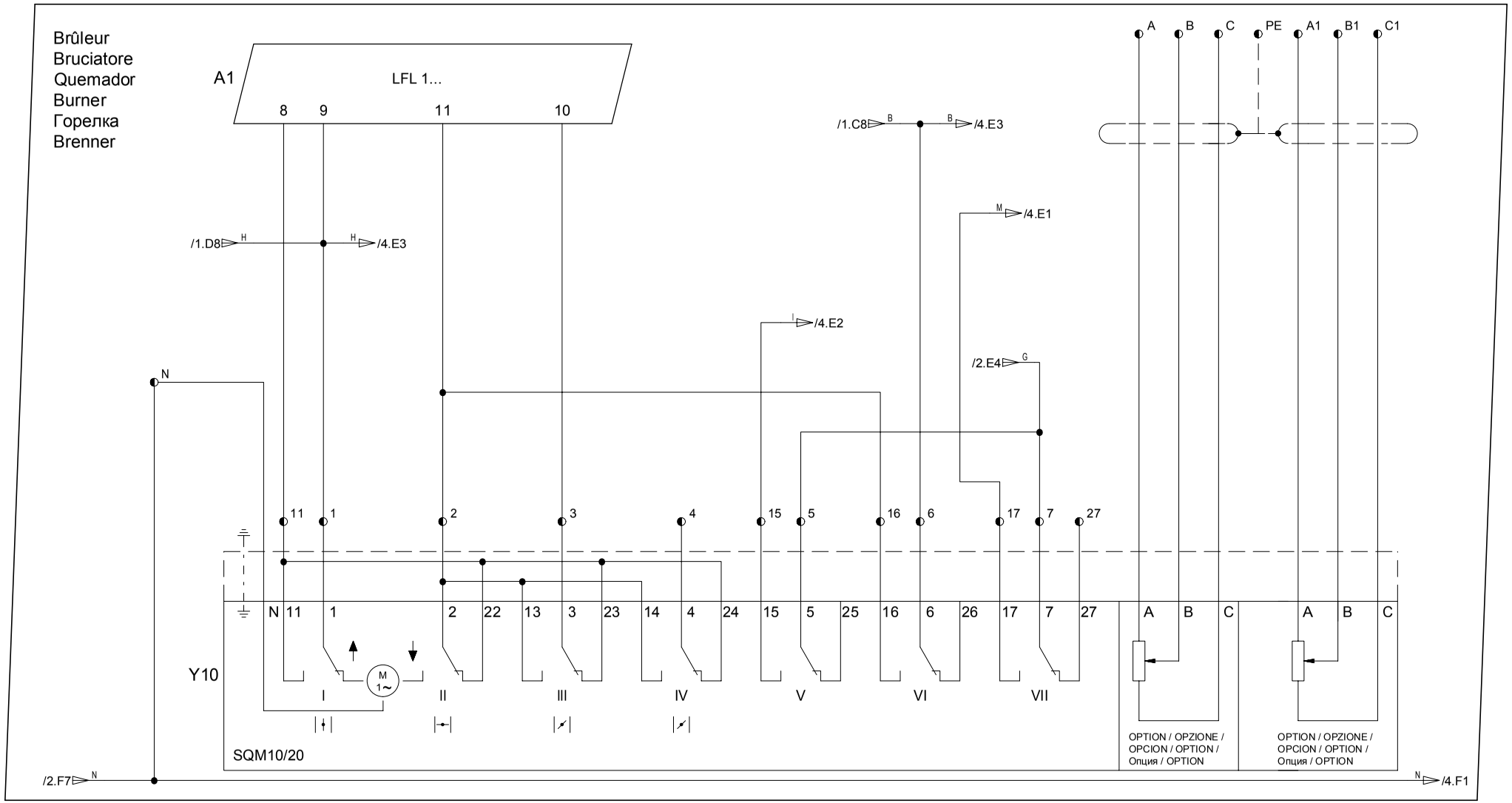

Am / ECN : 11018	Date : 19/08/08	Visa : Mtz	Art. N° : 13014091.C	N° de schéma : G03.1.0306	Page : 3 / 6

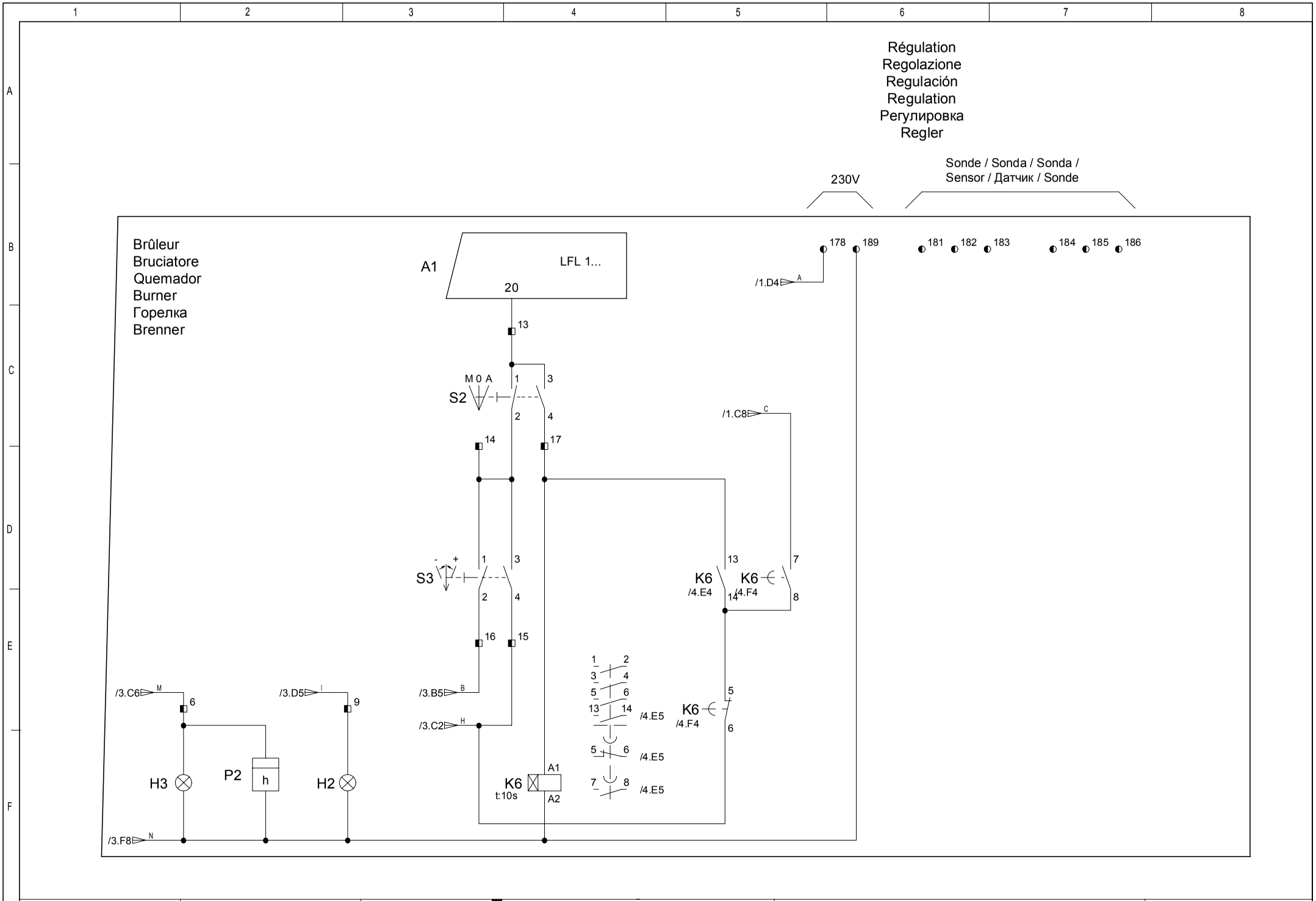

Am / ECN : 11018	Date : 19/08/08	Visa : Mtz	Art. N° : 13014091.C	N° de schéma : G03.1.0306	Page : 4 / 6

	"FR"	"IT"	"ES"	"GB"	"RU"	"DE"
A1	Coffret de contrôle	Programmatore di comando	Caja de mando y seguridad	Control and safety unit	Блок контроля	Feuerungsautomat
A3	Contrôle d'étanchéité	Controllo della tenuta	Control de estanqueidad	Tightness controller	Проверка герметичности	Dichtheitskontrollgerät
B1	Sonde de ionisation	Sonda d'ionizzazione	Sonda de ionizacion	Ionisation sensor	Ионизационный датчик пламени	Ionisationssonde
B2	Option QRA	Opzione QRA	Opción QRA	Option QRA	Опция QRA	Option QRA
B10	Pont de mesure	Ponte di misura	Puente de medición	Current bridge	Измерительный мост	Messbrücke
F4	Manostat gaz mini	Pressostato gas min.	Presostato de gas min.	Min. gas pressure switch	Регулятор минимального давления газа	Gasdruckwaechter min.
F6	Manostat d'air	Pressostato aria	Presostato de aire	Air pressure switch	Воздушный регулятор	Luftdruckwächter
F10	Fusible	Fusibile	Fusible	Control fuse	Предохранитель	Sicherung
F12	Protection thermique M1	Protezione termica M1	Proteccion térmica M1	Thermal protection M1	Термозащита M1	Wärmeschutz M1
H2	Débit intermédiaire	Portata intermedia	Caudal intermedio	Intermediate flow-rate	Промежуточная подача	Durchsatz Zwischenstufe
H3	Plein régime	Pieno regime	A toda marcha	Full power	Режим полной нагрузки	Vollbetrieb
H4/H4.1/ H4.2	Fonctionnement vannes	Funzionamento valvole	Funcionamiento válvulas	Valve mode	Работа клапанов	Ventilbetrieb
H15	Fonctionnement transfo.	Funzionamento trasformatore	Funcionamiento transformador	Transformer mode	Работа трансформатора	Transformatorbetrieb
H11	Manque de gaz	Mancanza del gas	Ausencia de gas	Gas lack	Нехватка газа	Gasmangel
K..	Contacteur/relais	Contattore/relè	Contactor/relé	Contactor/relay	Выключатель/Реле	Schalter/Relais
M1	Moteur du brûleur	Motore del bruciatore	Motor del quemador	Burner motor	Двигатель горелки	Brennermotor
P2/P4	Compteur horaire	Contaore	Contador horario	Running hours meter	Часовой счетчик	Betriebsstundenzähler
S1/H10	Marche/arrêt	Acceso/spento	Marcha/Parada	ON/OFF	Пуск/Остановка	Ein/Aus
S2	Inter. man./auto.	Interr. man/auto	Interruptor manual/auto.	Man./auto. response	Выключатель ручной/авто	Wahlschalter man./autom.
S3	Inter.+ / -	Interr. + / -	Interruptor + / -	+ / - switch	Выключатель + / -	Schalter + / -
T2	Transformateur d'allumage	Trasformatore d'accensione	Transformador de encendido	Ignition transformer	Трансформатор розжига	Zündtrafo
Y10	Servomoteur	Servomotore	Servomotor	Servomotor	Серводвигатель	Stellantrieb
Y12	Vanne gaz de sécurité	Valvola sicurezza gas	Válvula de seguridad de gas	Safety gas valve	Предохранительный газовый клапан	Gasventilgasseitig
Y13	Vanne gaz principale	Valvola principale gas	Válvula principal de gas	Gas valve burner side	Главный газовый клапан	Gasventil Brennerseitig
296/297	Marche/arrêt par télécommande	Acceso/spento con telecomando	Marcha/Parada mediante telemando	ON/OFF by remote control	Пуск/Остановка через дистанционное управление	Ein/Aus ferngesteuert

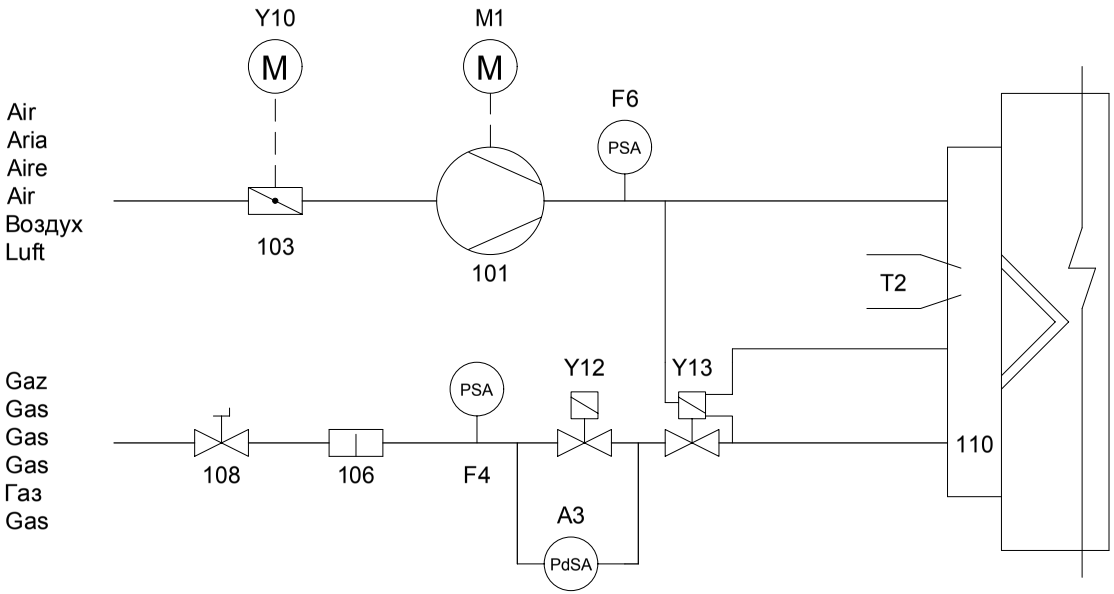

A3	Contrôle d'étanchéité	Controllo della tenuta	Control de estanqueidad	Tightness controller	Проверка герметичности	Dichtheitskontrollgerät
F4	Manostat gaz mini	Pressostato gas min.	Presostato de gas min.	Min. gas pressure switch	Регулятор минимального давления газа	Gasdruckwaechter min.
F6	Manostat d'air	Pressostato aria	Presostato de aire	Air pressure switch	Воздушный регулятор	Luftdruckwächter
M1	Moteur du brûleur	Motore del bruciatore	Motor del quemador	Burner motor	Двигатель горелки	Brennermotor
T2	Transformateur d'allumage	Trasformatore d'accensione	Transformador de encendido	Ignition transformer	Трансформатор розжига	Zündtrafo
Y10	Servomoteur	Servomotore	Servomotor	Servomotor	Серводвигатель	Stellantrieb
Y12	Vanne gaz de sécurité	Valvola sicurezza gas	Válvula de seguridad de gas	Safety gas valve	Предохранительный газовый клапан	Gasventilgasseitig
Y13	Vanne gaz principale	Valvola principale gas	Válvula principal de gas	Gas valve burner side	Главный газовый клапан	Gasventil Brennerseitig
101	Ventilateur	Ventilatore	Ventilador	Blower	Вентилятор	Ventilator
103	Volet d'air	Serranda aria	Trampilla de aire	Air flap	Воздушная заслонка	Luftklappe
106	Filtre	Filtro	Filtro	Filter	Фильтр	Filter
108	Vanne manuelle	Valvola manuale	Valvula manual	Manual valve	Ручной клапан	Handventil
110	Injecteur gaz	Ugello gas	Inyector de gas	Gas injector	Газовый инжектор	Gasinjektor

ES08.2800 G/F-VT
ES08.3700 G/F-VT
ES08.4000 G/F-VT
ES08.5000 G/F-VT

Pièces de rechange
Pezzi di ricambio
Piezas de recambio
Spare parts list
Ersatzteilliste
Список запчастей

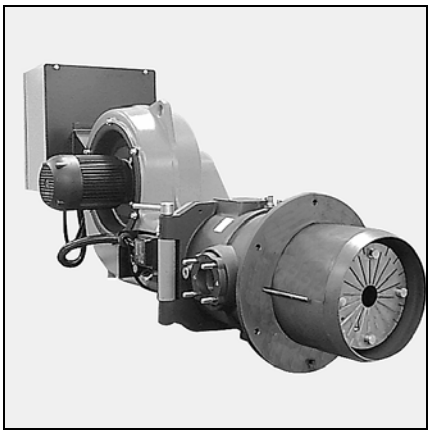

WWW.SMARTFLAM.BY
SmartFlam
Импортер
в Республику Беларусь
8 (029) 11 915 11 INFO@SMARTFLAM.BY

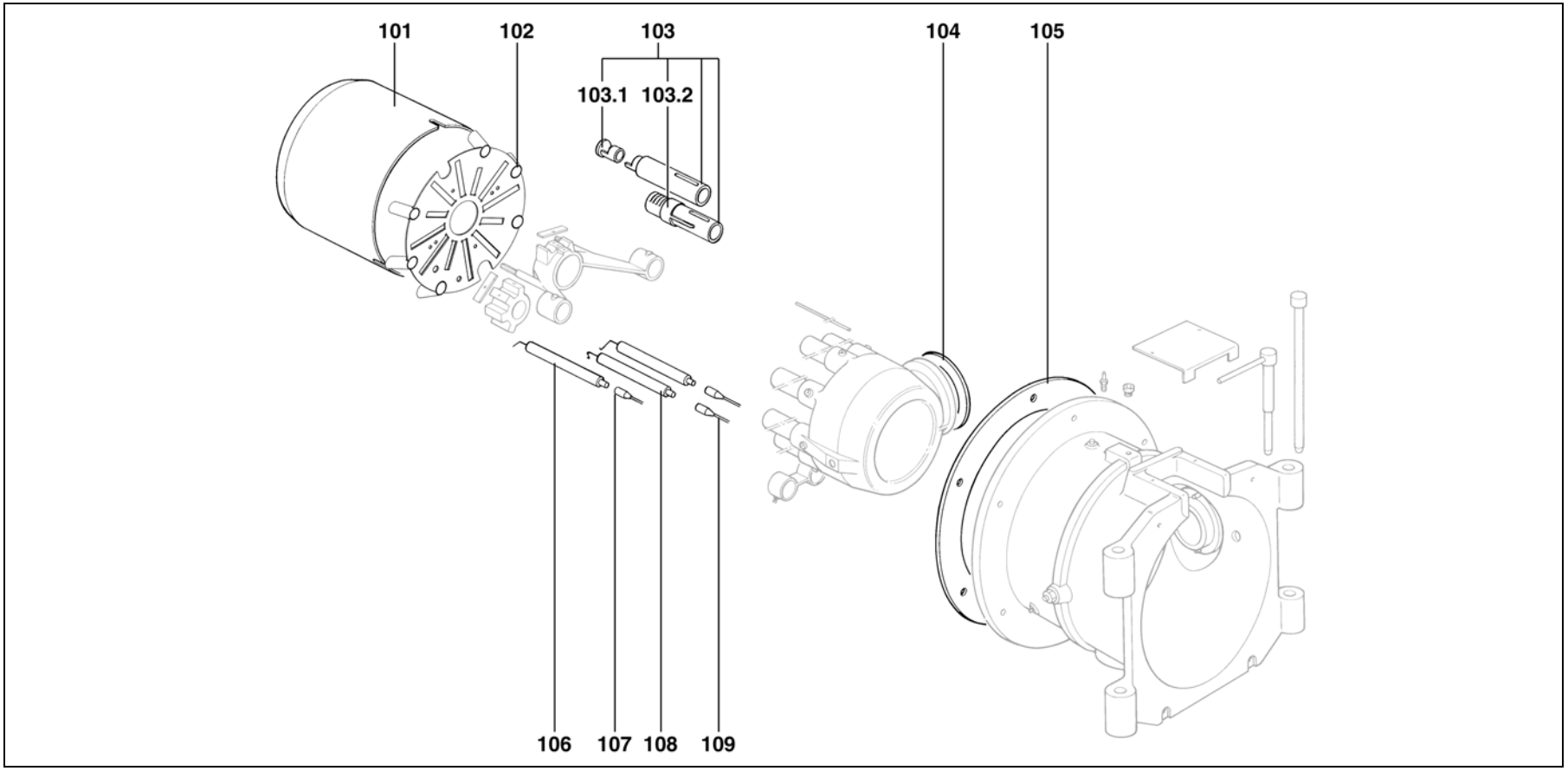

Pos.	Désignation	Denominazione	Designación	Description	Bezeichnung	Название	Art. Nr.
100	Tête de combustion	Testa di combustione	Cabezal de combustión	Mixing unit	Mischeinrichtung	Жаровая труба	
	ES08.2800, 3700 KN						
	ES08.2800, 3700 KL						
	ES08.4000, 5000 KN						
	ES08.4000, 5000 KL						
	Accessoire chaudière	Accessori caldaia	Accesorios caldera	Boiler accessories	Anschlußflansch BG		13 018 944
101	Embout ES08.2800 à 5000 KN Ø295/326X350 KN ES08.2800 à 5000 KL Ø295/326X650 KL	Imbuto ES08.2800 a 50000 KN Ø295/326X350 KN ES08.2800 a 5000 KL Ø295/326X650 KL	Cañon del quemador ES08.2800 a 5000 KN Ø295/326X350 KN ES08.2800 a 5000 KL Ø295/326X650 KL	Blast tube ES08.2800 to 5000 KN Ø295/326X350 KN ES08.2800 to 5000 KL Ø295/326X650 KL	Flammenrohr ES08.2800 zu 5000 KN Ø295/326X350 KN ES08.2800 zu 5000 KL Ø295/326X650 KL		13 015 973 13 015 974

Pos.	Désignation	Denominazione	Designación	Description	Bezeichnung	Название	Art. Nr.
102	Deflecteur ES08.2800, 3700 Ø245/55-12FD+6T ES08.4000, 5000 Ø245/55-12FD+6T	Deflettore ES08.2800, 3700 Ø245/55-12FD+6T ES08.4000, 5000 Ø245/55-12FD+6T	Deflector ES08.2800, 3700 Ø245/55-12FD+6T ES08.4000, 5000 Ø245/55-12FD+6T	Turbulator ES08.2800, 3700 Ø245/55-12FD+6T ES08.4000, 5000 Ø245/55-12FD+6T	Turbulator ES08.2800, 3700 Ø245/55-12FD+6T ES08.4000, 5000 Ø245/55-12FD+6T	Турбулятор	13 015 792 13 015 789
103	Ensemble diffuseurs et injecteurs	Insieme diffusori ed iniettori	Conjunto difusores e inyectores	Diffusers unit and injectors	Gesamtheit diffusors und Injektor		13 018 790
103.1	Buse Ø14	Iniettore Ø14	Inyectore Ø14	Injectors Ø14	Injektor Ø14		13 015 596
103.2	Bague de réglage	Anello di messa a punto	Anillo de ajuste	Ring adjustment	Justierring		13 015 595
104	Joint coude gaz	Unito gomito gas	Junta codo gas	Seal lance gas head	Gasrohr Dichtung		13 016 203
105	Joint façade chaudière	Guarnizione	Junta	Boiler front seal	Isolierflansch	Уплотнение	13 016 225
106	Sonde ionisation	Sonda di ionizzazione	Sonda de ionización	Ionisation probe	Ionisationssonde	Ионизационный зонд	13 016 581
107	Câble ionisation ES08.2800 à 5000 KN ES08.2800 à 5000 KL	Cavo sonda ioniz.	Cable sonda de ionización	Ionisation cable	Ionisationskabel		13 015 604 13 015 602
108	Electrodes	Elettrodo di accensione	Electrodo de encendido	Ignition electrode	Zündelektrode		13 015 855
109	Câbles d'allumage ES08.2800 à 5000 KN ES08.2800 à 5000 KL	Cavo di accensione	Cable de encendido	Ignition lead	Zündkabel		13 015 605 13 015 606

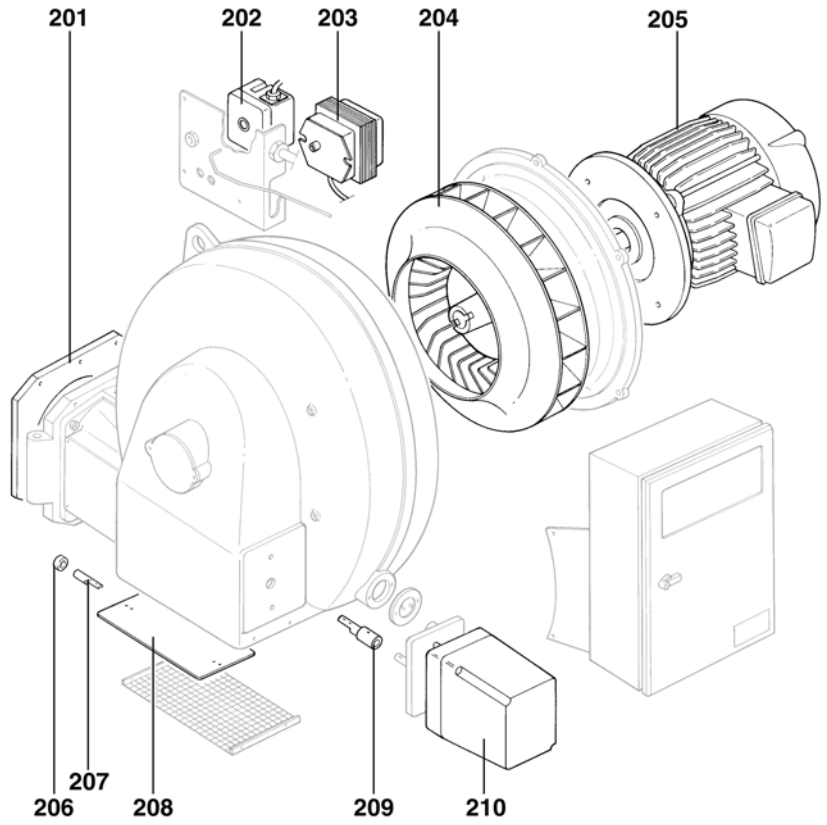

Pos.	Désignation	Denominazione	Designación	Description	Bezeichnung	Название	Art. Nr.
200	Corps	Corpo	Cuerpo	Body	Körper	Корпус	
	ES08.2800						13 002 361
	ES08.3700						0219 930
	ES08.4000						0219 931
	ES08.5000						0219 932
201	Joint carter/tête	Unito corpo/testa	Junta cuerpo/cabeza	Seal casing/head	Dichtung Gehäuse/Kopf	Прокладка кожух/ головка	13 016 202
202	Pressostat LGW3 A2	Manostato aria	Manóstato	Pressure switch	Luftdruckwächter	Реле давления	13 016 344

Pos.	Désignation	Denominazione	Designación	Description	Bezeichnung	Название	Art. Nr.
203	Transformateur ZM20/10	Trasformatore ZM20/10	Transformador ZM20/10	Ignition transfo. ZM20/10	Zündtrafo ZM20/10	Трансформатор розжига ZM20/10	13 016 677
204	Turbine ES08.2800, 3700 Ø380X45 ES08.4000 Ø380X80 ES08.4000 Ø400X85	Ventilatore	Turbina	Air fan	Ventilatorrad	Колесо вентилятора	 13 016 702 13 016 703 13 016 704
205	Moteur ES08.2800, 3700 4kW ES08.4000 5.5kW ES08.5000 11kW	Motore	Motor	Motor	Motor	Двигатель	 13 016 374 13 016 375 13 016 354
206	Roulement à bille	Rotolamento a biglia	Rodamiento de bola	Ball bearing	Kugellager		13 022 713
207	Axe coté roulement	Asse	Eje	Axe	Achse		
208	Volet d'air	Serranda aria	Trampilla de aire	Air flap	Luftklappe BG	воздушная заслонка	13 020 346
209	Axe coté SM	Asse	Eje	Axe	Achse		13 020 347
210	Servomoteur SQM10	Servomotore	Servomotor	Servomotor	Stellantrieb	Сервопривод	13 016 555

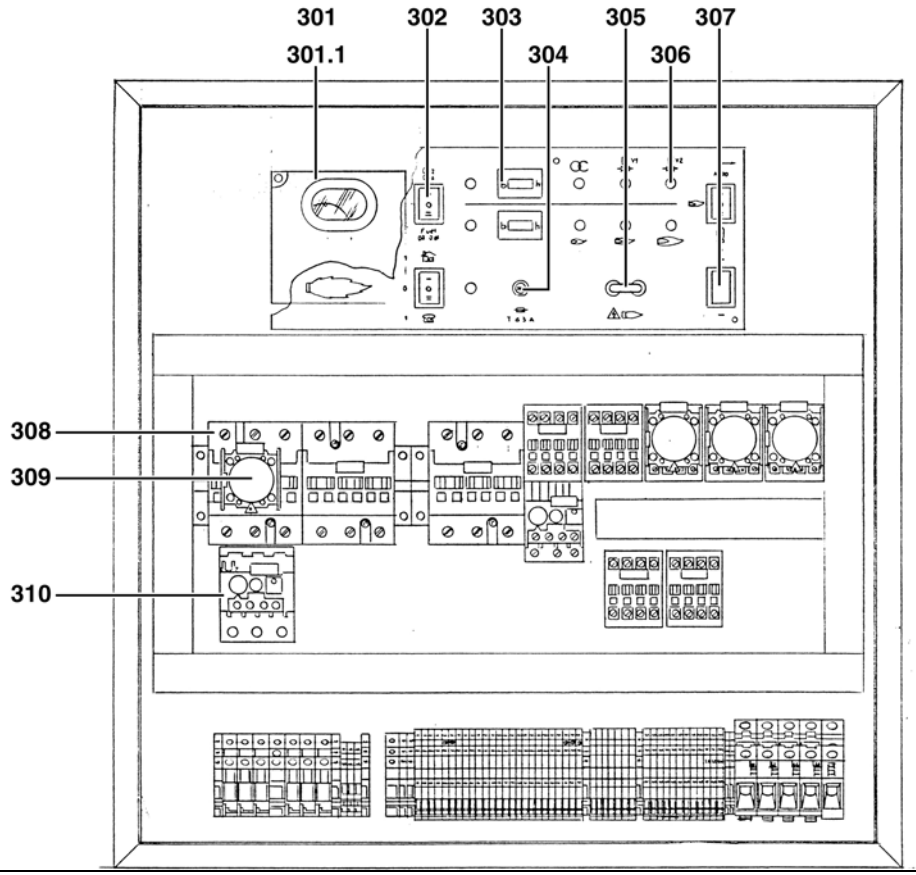

Pos.	Désignation	Denominazione	Designación	Description	Bezeichnung	Название	Art. Nr.
301	Coffret LFL1.333	Programmatore	Cajetín	Control unit	Feuerungsautomat	Прибор управления	13 016 388
301.1	Socle coffret					Цоколь реле	13 016 574
302	Interrupteur 3pos. permanentes	commutatore	interruptor	switch	Schalter	Постоянный 3-позиционный переключатель	13 009 683
303	Compteur horaire	Metro orario	Contador por hora	Hour meter	Contador por hora		13 020 542
304	Fusible 6.3A	Fusible 6.3A	Fusible 6.3A	Fuse 6.3A	Sicherung 6.3A	Предохранитель 6.3 A	13 016 028
305	Pont de mesure	Ponte di misura	Puente de medida	Bridge of measurement	Maßnahmenbrücke	Измерительный мост (постоянный ток)	13 010 019
306	Voyant vert	Vedendo verde	Viendo verde	Green indicator	Sieht Grün	Зеленая сигнальная лампа	13 019 978
307	Interrupteur 3pos. momentanées	commutatore	interruptor	switch	Schalter	Мгновенный 3-позиционный переключатель	13 011 765
308	Contacteur ABB ES08.2800, 3700 A9 30-10 ES08.4000 A12 30-10 ES08.5000 A26 30-10	Contattore ABB	Contactor ABB	Contactor ABB	Schalter ABB	Контактор двигателя ABB	 13 015 729 13 015 727 13 015 731
309	Temporisateur (3A40S)	Contasecondi	Temporizador	Timer	Verzögerer	Реле времени (3A40S)	13 016 610
310	Relais thermique ES08.2800, 3700 TA25DU11 ES08.4000 TA25DU14 ES08.5000 TA25DU32	Rele termico	Enlace termico	Thermal relay	Thermisches Relais	Реле контактора двигателя	 13 016 539 13 016 529 13 016 532

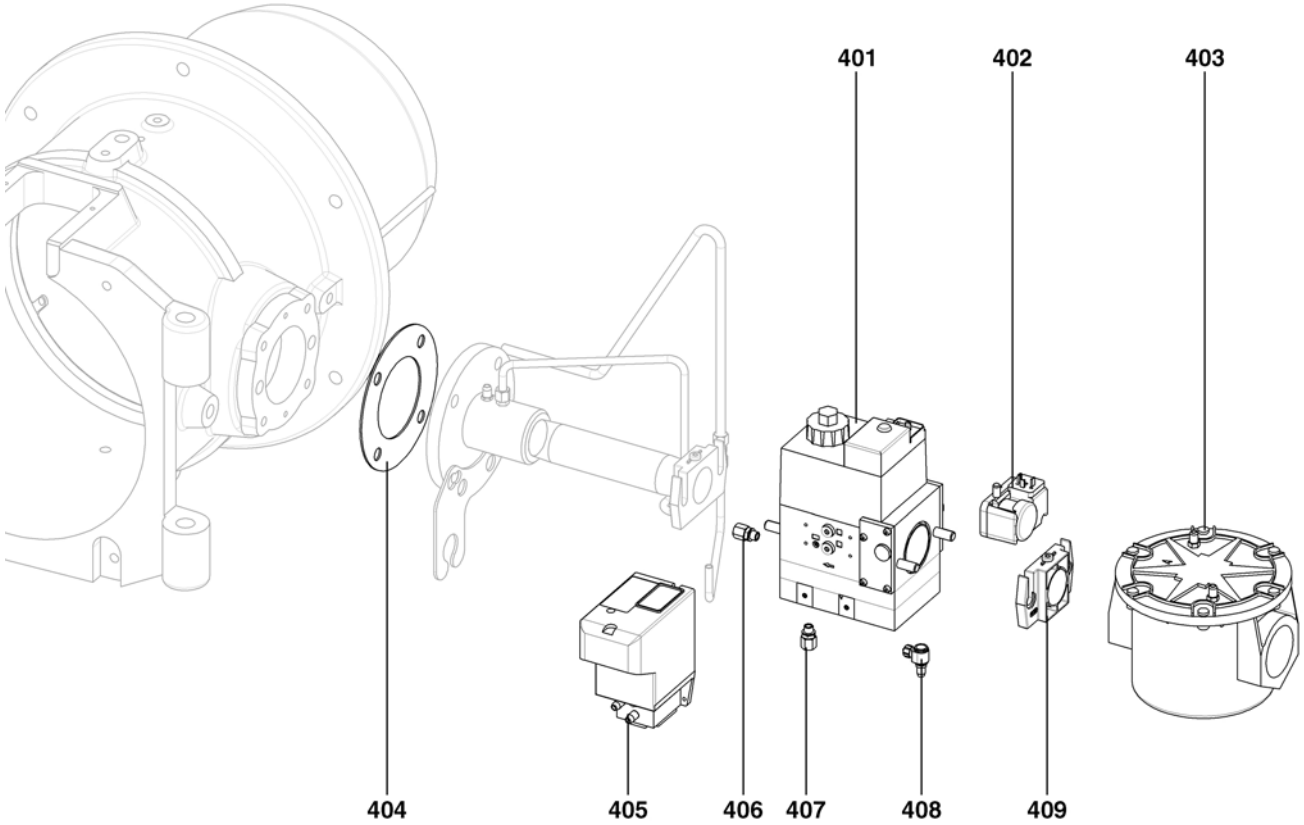

Pos.	Désignation	Denominazione	Designación	Description	Bezeichnung	Название	Art. Nr.
400	Rampe gaz MBVEF 412 1"1/4 MBVEF 420 2"	Rampa gas	Rampa de gas	Gas valve assembly	Gasarmatur-BG	Газорегулирующая арматура	 0241 121 13 005 975
401	Vanne MBVEF 412 MBVEF 420	Valvola	Válvula	Gas valve	Gasventil	Клапан	 13 016 721 13 016 724
402	Pressostat GW500 A5	Manostato	Manóstato	Press. contr. device	Druckwächter	Реле давления	13 006 319
403	Filtre MBVEF 412	Filtro	Filtro	Filter	Gasfilter	Фильтр	13 016 008
404	Joint 3"	Guarnizione	Junta	Seal	Dichtung	Комплект	13 022 706
405	Contrôleur étanch. VPS	Controllo di tenuta	Control de estanqueidad	Tightness controller	Dichtheitskontroll	Орган контроля утечек	13 019 500
406	Raccord 1/8	Collegamento 1/8	Conexión 1/8	Connection 1/8	Verbindung 1/8		13 009 721
407	Raccord 1/8	Collegamento 1/8	Conexión 1/8	Connection 1/8	Verbindung 1/8		13 009 721
408	Raccord banjo	Collegamento	Conexión	Connection	Verbindung		13 020 682
409	Bride DUNGS MBVEF 412 1"1/4 MBVEF 420 2"	Flangia	Brida	Flange	Flansch	Фланец	 13 015 586 13 015 588
410	Ensemble joints MBVEF 412 MBVEF 420	O'Ring set	O'Ring set	O'Ring set	O'Ring set		 13 011 314 13 011 368

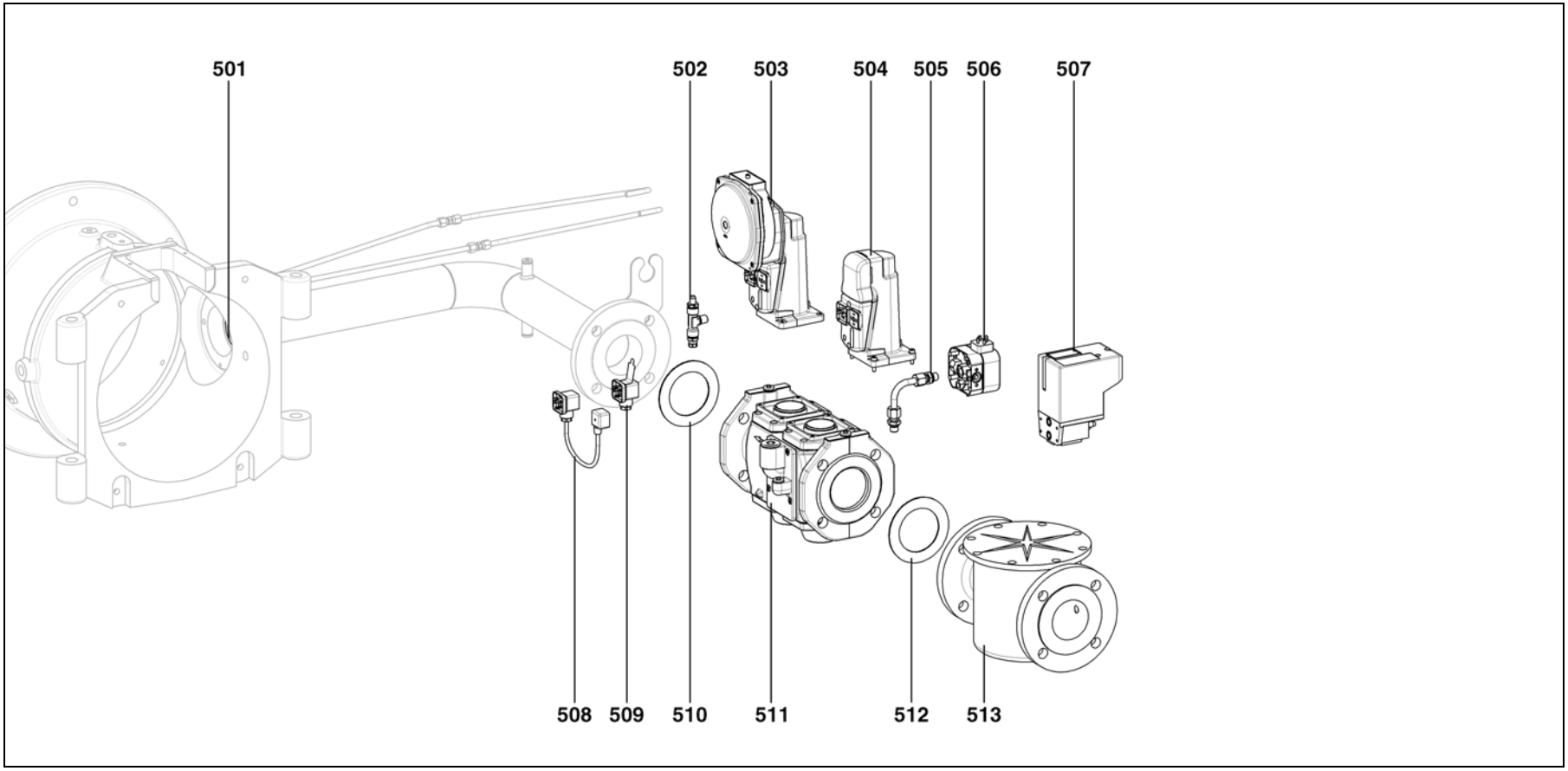

Pos.	Désignation	Denominazione	Designación	Description	Bezeichnung	Название	Art. Nr.
500	Rampe gaz VGD40 DN65 VGD40 DN80	Rampa gas	Rampa de gas	Gas valve assembly	Gasarmatur-BG	Газорегулирующая арматура	13 013 610 13 011 716
501	Joint 3"	Guarnizione	Junta	Seal	Dichtung	Комплект	13 022 706
502	Raccord	Collegamento	Conexión	Connection	Verbindung		13 014 880
503	Régulateur SKP75	Regolatore SKP75	Regulador SKP75	Regulator SKP75	Regler SKP75	Регулятор SKP75	13 019 499
504	Servomoteur SKP15	Servomotor SKP15	Servomotor SKP15	Servomotor SKP15	Stellantrieb SKP15	Сервопривод SKP15	13 022 854
505	Raccord + coude inox	Collegamento + gomito inossidabile	Conexión + codo inox	Connection + bend stainless	Verbindung + rostfreier Bogen		13 014 883
506	Pressostat GW50 A4	Manostato	Manóstato	Press. contr. device	Druckwächter	Реле давления	13 0016 462
507	Contrôleur d'étanchéité VPS	Controllo di tenuta	Control de estanqueidad	Tightness controller	Dichtheitskontroll	Орган контроля утечек	13 019 500

Pos.	Désignation	Denominazione	Designación	Description	Bezeichnung	Название	Art. Nr.
508	Câble de liaison	Cavo di collegamento	Cable de conexión	Connecting cable	Verbindungskabel		13 020 958
509	Connecteur gigogne	Connettore gigogne	Conector encajado	Multi-stage connector	Ausziehbare Verbindung		13 022 511
510	Joint GACO DN65 Ø115/77X2 DN80 Ø115/77X2	Guarnizione GACO	Junta GACO	Seal GACO	Dichtung GACO	Комплект GACO	 13 016 215 13 013 782
511	Vanne VGD40 DN65 DN80	Valvola	Válvula	Gas valve	Gasventil	Клапан	 13 011 847 13 013 786
512	Joint GACO DN65 Ø115/77X2 DN80 Ø115/77X2	Guarnizione GACO	Junta GACO	Seal GACO	Dichtung GACO	Комплект GACO	 13 016 215 13 013 782
513	Filtre DN65 DN80	Filtro	Filtro	Filter	Gasfilter	Фильтр	 13 009 703 13 013 787
514	Ensemble joint DN65 DN80	O'Ring set	O'Ring set	O'Ring set	O'Ring set		 13 013 781 13 013 782

WWW.SMARTFLAM.BY
SmartFlam
Импортер в Республику Беларусь
8 (029) 11 915 11 INFO@SMARTFLAM.BY

elco

www.elco.net

		Hotline
AT	**ELCO Austria GmbH** Aredstr.16-18 2544 Leobersdorf	0810-400010
BE	**ELCO Belgium nv/sa** Z.1 Researchpark 60 1731 Zellik	02-4631902
CH	**ELCOTHERM AG** Sarganserstrasse 100 7324 Vilters	0848 808 808
DE	**ELCO GmbH** Dreieichstr.10 64546 Mörfelden-Walldorf	0180-3526180
IT	**ELCO Italia S.p.A.** Via Roma 64 31023 Resana (TV)	800-087887
NL	**ELCO-Rendamax B.V.** Amsterdamsestraatweg 27 1410 AB Naarden	035-6957350

WWW.SMARTFLAM.BY
SmartFlam
Импортер
в Республику Беларусь
8 (029) 11 915 11 INFO@SMARTFLAM.BY

Hergestellt in der EU. Fabriqué en EU. Fabricato in EU.
Angaben ohne Gewähr. Document non contractuel. Documento non contrattuale.