VG 06.1600 M
VG 06.2100 M

elco

Технические характеристики
Datos técnicos

ru, es 4200 1025 1300

Электрические и гидравлические схемы
Esquemas eléctrico e hidráulico

Запчасти
Piezas de recambio

10/2009 - Art. Nr. 4200 1025 1200A

WWW.SMARTFLAM.BY
SmartFlam
Импортер
в Республику Беларусь
8 (029) 11 915 11 INFO@SMARTFLAM.BY

		VG 06.1600 M				VG 06.2100 M		
Мощность горелки мин./макс., кВт	**Potencia del quemador** mín./máx. kW	230-1600				260-2100		
Режим работы модулирующий с электронным управлением	**Modo de funcionamiento** modulante con leva electrónica							
Топливо Природный газ (G20) Природный газ (G25) Пропан (G31)	**Combustible** Gas natural (G20) Gas natural (G25) Gas propano (G31)	(G20) H_i = 10,365 kWh / m^3 (G25) H_i = 8,83 kWh / m^3 (G31) H_i = 25,89 kWh /m^3						
Номер одобрения CE	**Número de homologación CE**	049 BM 3427				049 BM 3428		
Газовая рампа	**Rampa de gas**	DMVSE 512-T	DMVSE 520-T	DMVSE 525-R	DMVSE 5065-R	DMVSE 520-T	DMVSE 525-R	DMVSE 5065-R
Подсоединение газа	**Conexión de gas**	Rp 1, 1/2	Rp 2	Rp 2	DN 65	Rp 2	Rp 2	DN 65
Давление газа на входе	**Presión de entrada del gas**	20-100 mbar						
Серводвигатель воздушной заслонки Шаговый серводвигатель; время открытия: около 40 секунд на ход в 90°	**Servomotor de la válvula de aire** Servomotor paso a paso; tiempo de apertura: 40 aprox. para una carrera de ajuste de 90°	SAD 3.0						
Привод газового клапана Шаговый серводвигатель	**Control de la válvula de mariposa de gas** Servomotor paso a paso	SAD 1.2						
диаметр сопла горелки x глубина установки,мм	**Ø de la contera del quemador x profundidad de penetraciónmm**	170 x 215 (KN) / 325 (KM) / 435 (KL)						
Реле давления воздуха	**Manostato de aire**	LGW 3 A 2						
Напряжение	**Tensión**	230V - 50Hz						
Потребляемая электрическая мощность: (при работе)	**Potencia eléctrica absorbida** (en funcionamiento)	2500W				3100W		
Масса горелки с газовой рампой, примерно, кг	**Peso del quemador, rampa de gas incluida, kg aprox.**	120						
Электродвигатель 2800 об/мин	**Motor 2.800 min.$^{-1}$**	2,2 kW				2,7 kW		
Класс электрозащиты	**Índice de protección**	IP 41						
Блок управления и безопасности	**Cajetín de seguridad**	MPA 22						
Контроль пламени Ионизация / фотоэлемент IRD (альтернатива)	**Vigilancia de llama** Ionización/célula IRD (alternativa)							
Устройство розжига	**Encendedor**	EBI-M; 2 x 7,5 kV						
Температура окружающего воздуха макс. °C	**Temperatura ambiente máx. °C**	60						

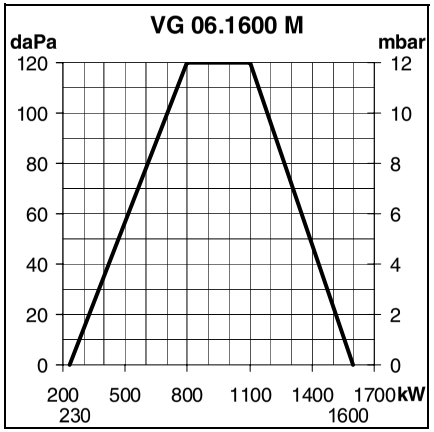

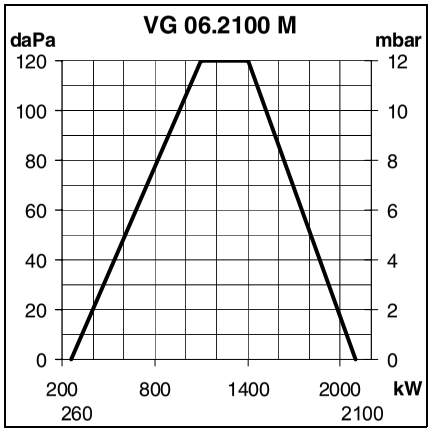

Рабочие зоны
При выборе горелки необходимо учитывать КПД котла.
Кривая мощности показывает изменение мощности горелки в зависимости от давления в топочной камере сгорания. Они соответствуют максимальным значениям, измеренным согласно EN 676 в стандартном канале. Расчет мощности горелки:

$$Q_F = \frac{Q_N}{\eta K}$$

Q_F = мощность горелки (кВт)
Q_N = номинальная мощность котла (кВт)
ηK = КПД котла (%)

Условные обозначения:

G	= Природный газ/пропан
06	= Типоразмер
1600	= Обозначение мощности
M	= Модулирующая с электронным управлением
KN	= Головка горелки стандартной длины
KM	= Головка горелки средней длины
KL	= Длинная головка горелки

Ámbitos de funcionamiento
Para seleccionar el quemador es necesario tener en cuenta el coeficiente de rendimiento de la caldera.
El intervalo de potencia representa la potencia del quemador en función de la presión existente en el hogar. Éstas corresponden a los valores máximos medidos según EN 676, en un túnel normalizado.
Cálculo de la potencia del quemador:

$$Q_F = \frac{Q_N}{\eta K}$$

Q_F = potencia del quemador (kW)
Q_N = potencia nominal de la caldera (kW)
ηK = rendimiento de la caldera (%)

Leyenda:

G	= Gas natural/gas propano
06	= Dimensiones
1600	= Referencia de potencia
M	= Modulante con leva electrónica
KN	= Cabezal de combustión de longitud normal
KM	= Cabezal de combustión de longitud media
KL	= Cabezal de combustión largo

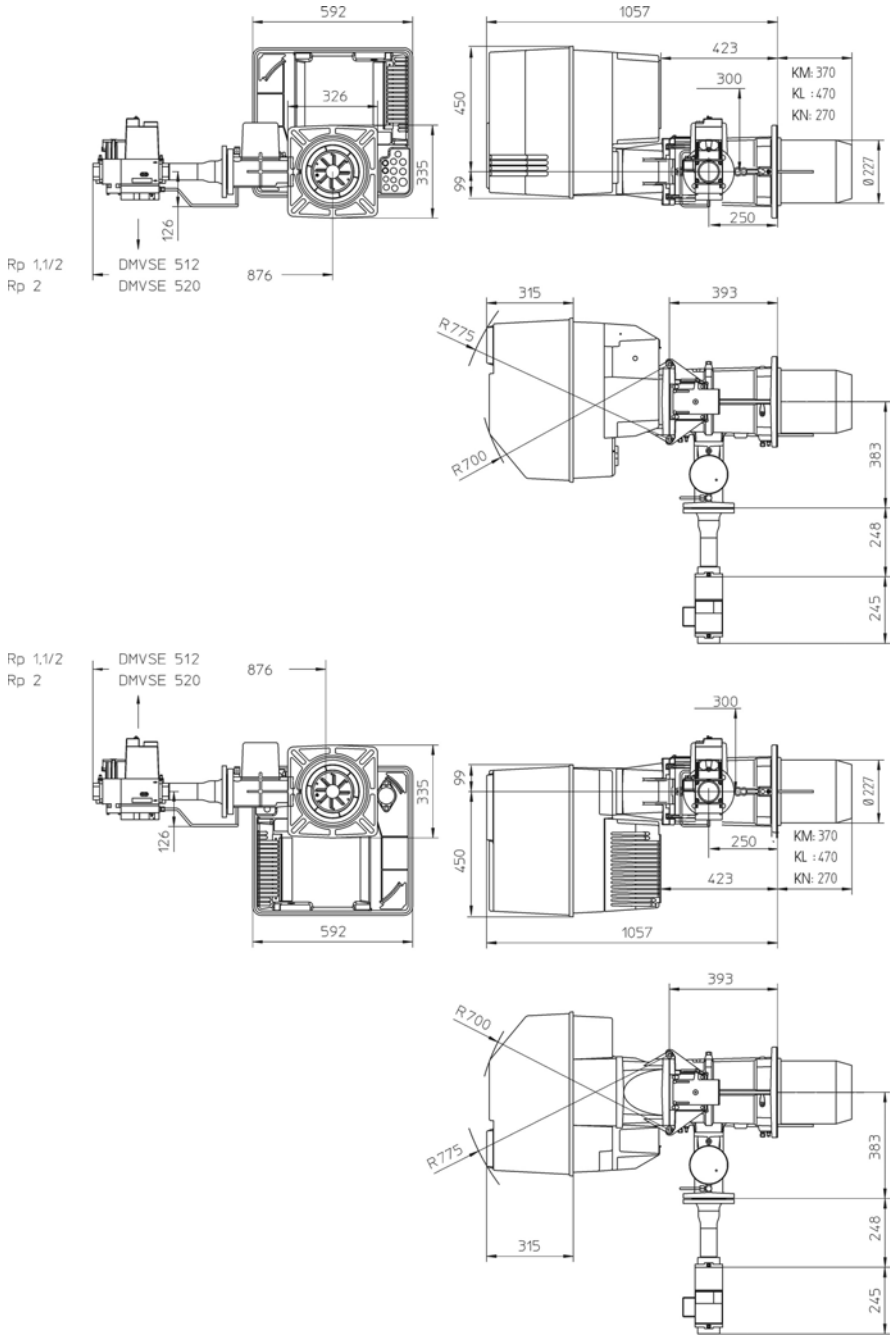

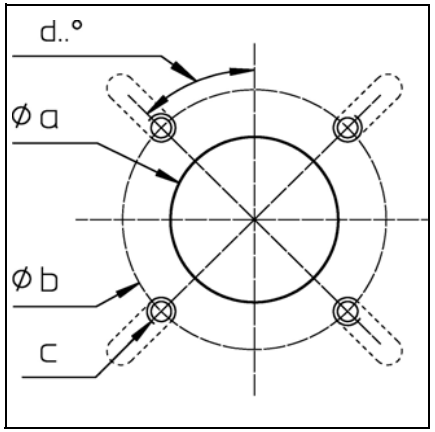

Ø a	Ø b	c	d
250	300-400	M12	45°

Расстояния
Обеспечьте свободное пространство минимум 0,6 м с каждой стороны горелки для осуществления работ по ее обслуживанию.
Газовая рампа
Газовую рампу можно установить как с левой, так и с правой стороны.

Distancias
Para llevar a cabo tareas de mantenimiento, debe respetarse una distancia libre de 0,6 m como mínimo a cada lado del quemador.
Rampa de gas
Posibilidad de montaje tanto a la izquierda como a la derecha.

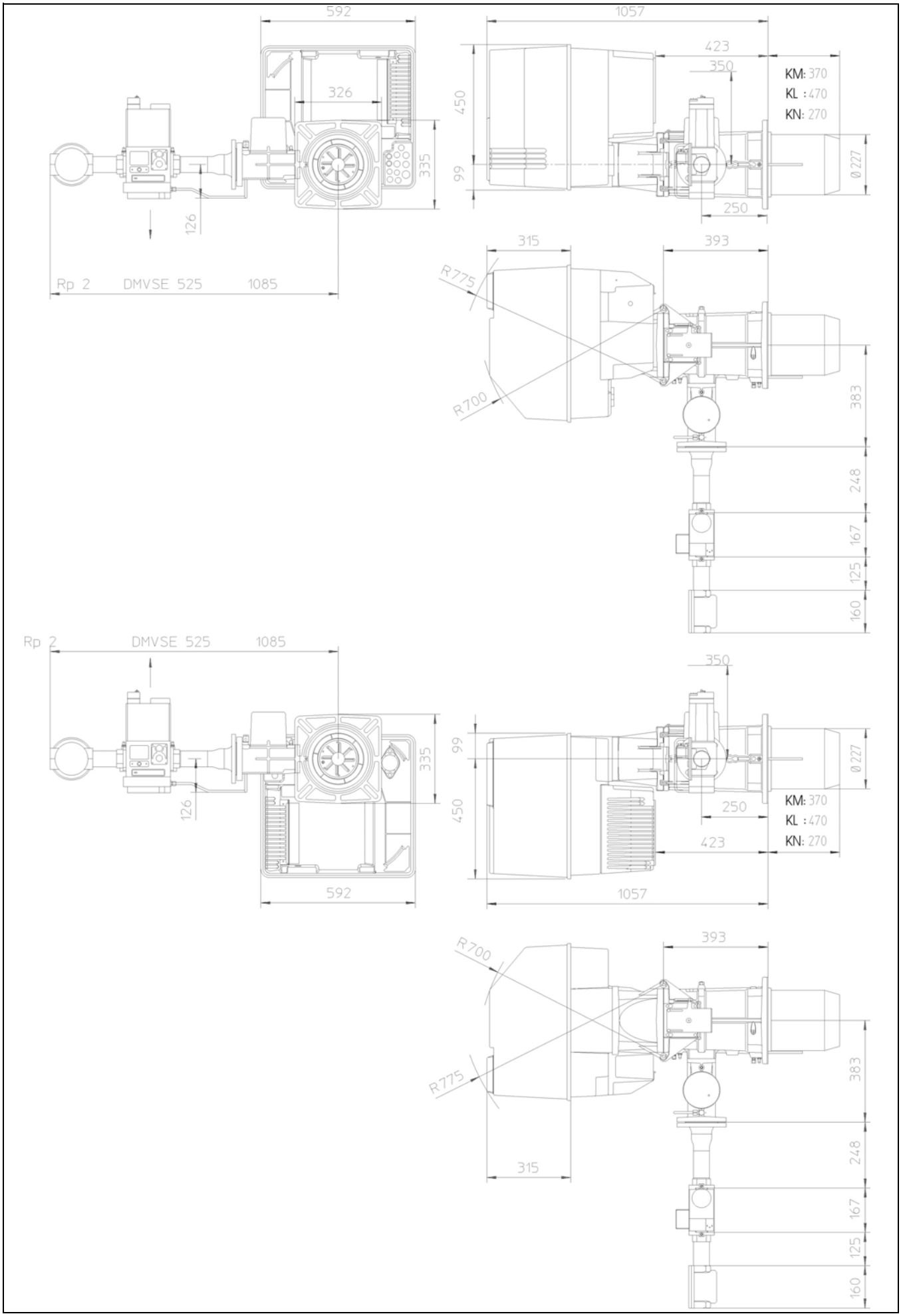
592
326
335
126
Rp 2
DMVSE 525
1085
1057
423
350
450
99
250
KM: 370
KL : 470
KN: 270
Ø 227
315
393
R775
R700
383
248
167
125
160

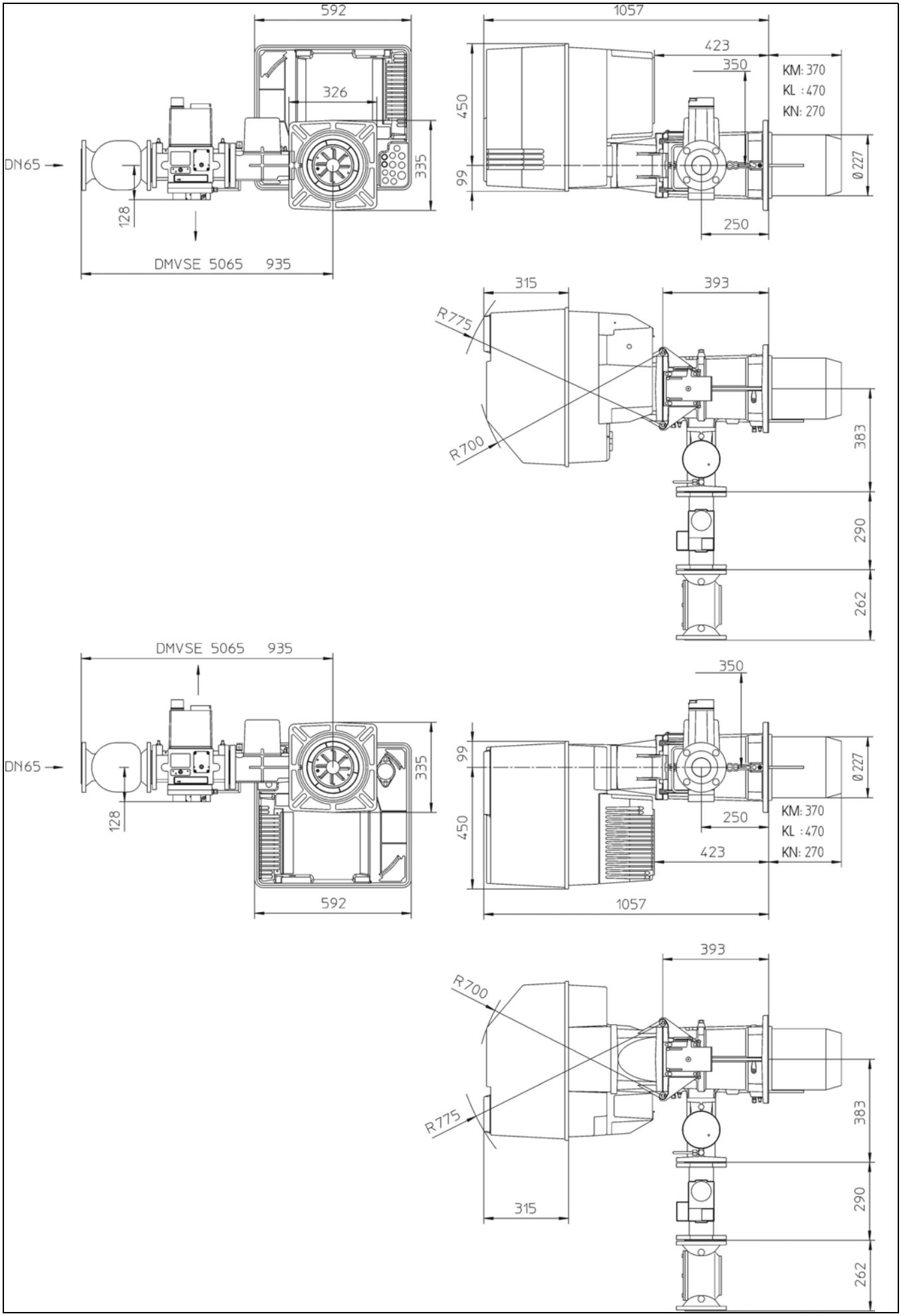
592
1057
423
350
KM: 370
KL : 470
KN: 270
326
450
99
335
DN65
128
Ø 227
250
DMVSE 5065 935
315
393
R775
R700
383
290
262
DMVSE 5065 935
350
DN65
99
335
128
Ø 227
450
250
KM: 370
KL : 470
KN: 270
423
592
1057
393
R700
R775
383
315
290
262

VG 06.1600 M
VG 06.2100 M

elco

Электрические и гидравлические схемы
Esquemas eléctrico e hidráulico

..... 13 018 839

WWW.SMARTFLAM.BY
SmartFlam
Импортер
в Республику Беларусь
8 (029) 11 915 11 INFO@SMARTFLAM.BY

Der Schutz der Anlage entspricht
den geltenden Normen.
Protection de l'installation conforme
aux normes en vigueur.
Protection of the installation in
conformity with the actual norms.

Erdung nach örtlichen Vorschriften!
Mise a la terre conformement au reseau local!
Earthing in accordance with local regulation!

OPTION
Störung
Panne
Trouble

* Siche regler/voir régulation/see regulation

Einspeisung
Alimentation
Power supply

Tri 400V 50Hz

L1 L2 L3

Q1
..A

Einspeisung
Alimentation
Power supply

230V 50Hz

L1 N

6.3 A

Prinzip-
darstellung
Schéma
de Principe
Basic circuit
diagram

Kessel / Chaudière / Boiler

Sicherheitsbegrenzer
Th./pr. sécurité
Safety limiter

F1

Begrenzer
Limiteur
Limiter

S6

H6

P4

2 Stufige oder PID *
2 allures ou PID *
2 stages or PID *

S7

X1S
X1B

L1 N T1 T2 S3 B4

X2S
X2B

B5 T6 T7 T8

Brenner
Brûleur
Burner

L1 L2 L3

K1
/2.D3

F12

/2.C3

B5 T6 T7 T8

U V W PE

M1
M
3~

Brennermotor
Moteur du
bruleur
Burner motor

Steuersicherung
Fusible
Control fuse

F10
6,3 A

L10 PE N 82 83 73 251

84 86 85

S3

Schalter Ein-Aus
Interrupteur
Switch on-off

S1/H10

S2
M O A

Flammen-
wächter

Impuls

A1 MPA

LDR ION UV N Imp. +UH

11 12 13

L1 N T1 T2 S3 B4

19

B5 T6 T7 T8

18

OPTION

/2.D5

92 90

B10

BN BK

91

V1

BU

B1

Messbruecke
Pont de mesure
Current bridge

Ionisationselektrode
Electrode d'ionisation
Ionisation electrode

S2
Schalter Hand-0-
Automatik
Interr. man.-0-auto.
Selector switch
hand-0-auto.

S3
Schalter +/0/-
Interr. +/0/-
Control switch +/0/-

Am : 10274	Date : 01/03/05	Visa : Mtz	Art. N° : 13018839.A	N° de schéma : **G03.1.0362**	Page : 1 / 4

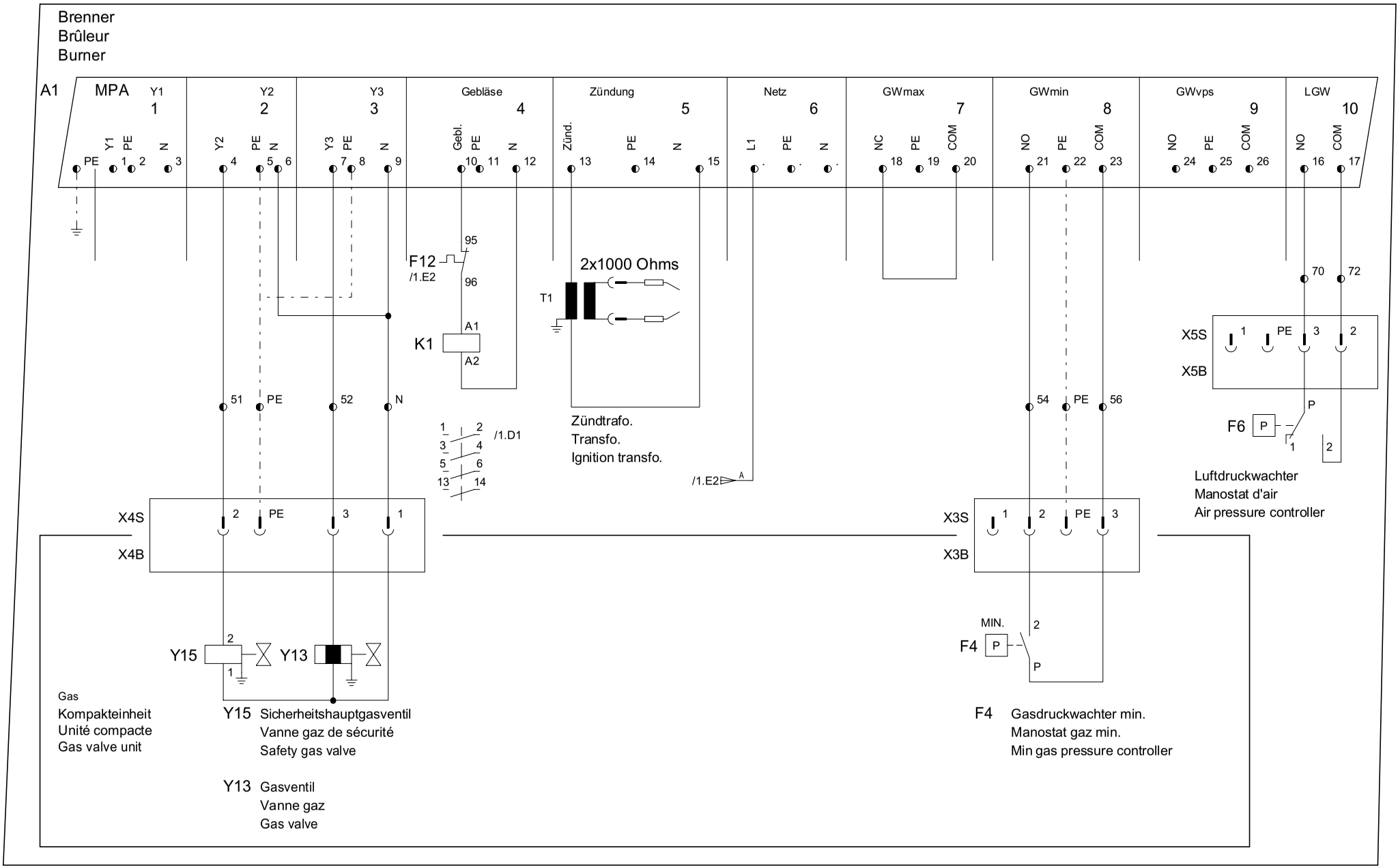

Am : 10274	Date : 01/03/05	Visa : Mtz	Art. N° : 13018839.A	N° de schéma : **G03.1.0362**	Page : 2 / 4

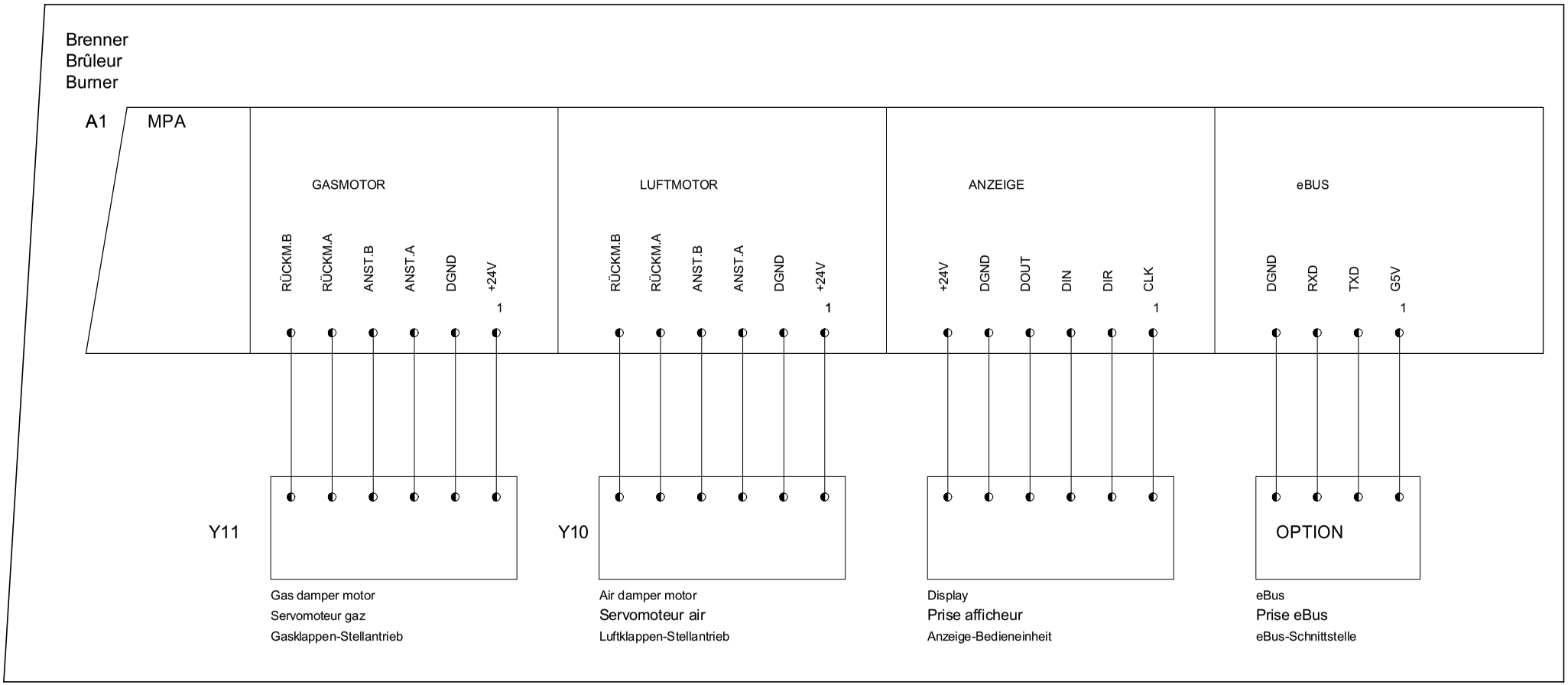

Am : 10274	Date : 01/03/05	Visa : Mtz	Art. N° : 13018839.A	N° de schéma : **G03.1.0362**	Page : 3 / 4

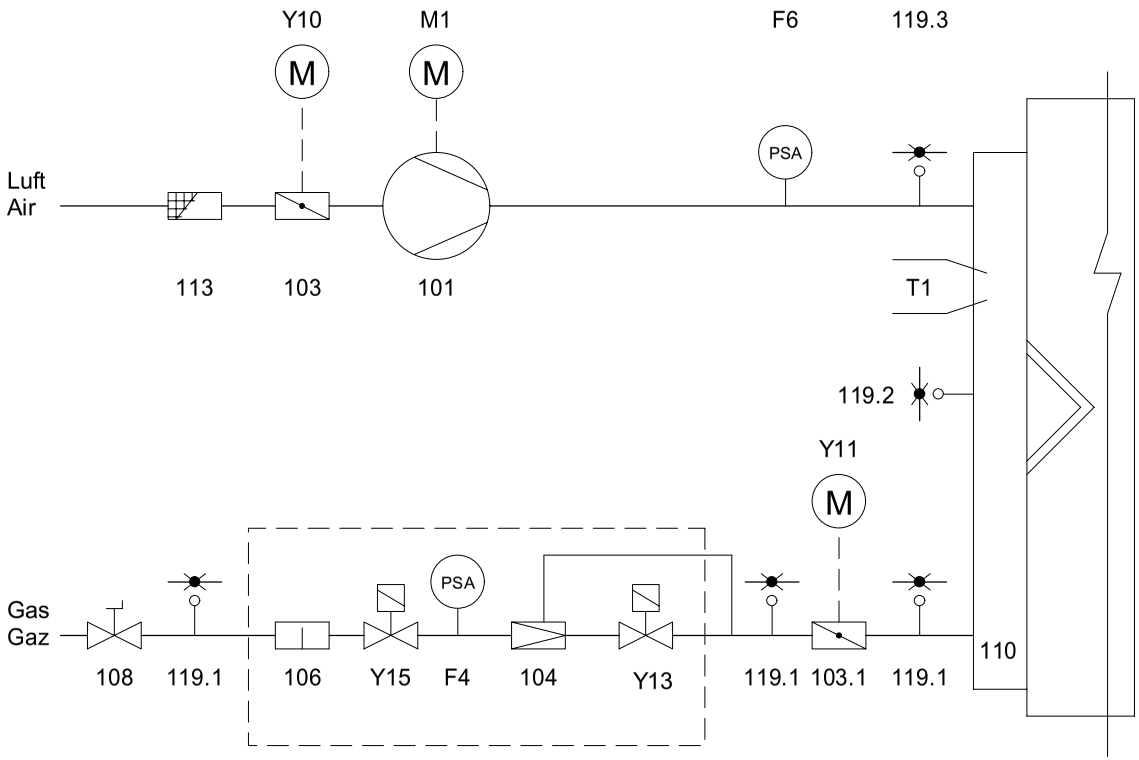

F4	Gasdruck-waechter min.	Manostat gaz min.	Min gas pressure switch
F6	Luftdruck-waechter	Manostat d'air	Air pressure switch
M1	Brennermotor	Moteur du bruleur	Burner motor
T1	Zendtrafo.	Transfo.	Ignition transfo.
Y10	Schrittmotor Luft	Servomoteur air	Air damper motor
Y11	Schrittmotor Gas	Servomoteur gaz	Gas damper motor
Y15	Sicherheits-gasventil	Vanne gaz de securite	Safety gas valve
Y13	Hauptgasventil X	Vanne gaz d'allure	Main gas valve
101	Ventilator	Ventilateur	Impeller
103	Luftklappe	Volet d'air	Air flap
103.1	Gasklappe	Volet de gaz	Gas flap
104	Druckregler	Régulateur de pression	Pressure regulator
106	Filter	Filtre	Filter
108	Handventil	Vanne manuelle	Manual valve
110	Gasinjektor	Injecteur gaz	Gas injector
113	Ansauggitter	Grille d'aspiration	Air intake protection
119.1	Messnippel Gas	Prise pression gaz	Pressure pickup Gas
119.2	Messnippel Feuerraum	Prise pression foyer	Pressure pickup furnace
119.3	Messnippel Luft	Prise pression air	Pressure pickup air

elco

Запчасти
Piezas de recambio

WWW.SMARTFLAM.BY
SmartFlam
Импортер
в Республику Беларусь
8 (029) 11 915 11 INFO@SMARTFLAM.BY

WWW.SMARTFLAM.BY
SmartFlam
Импортер
в Республику Беларусь
8 (029) 11 915 11 INFO@SMARTFLAM.BY

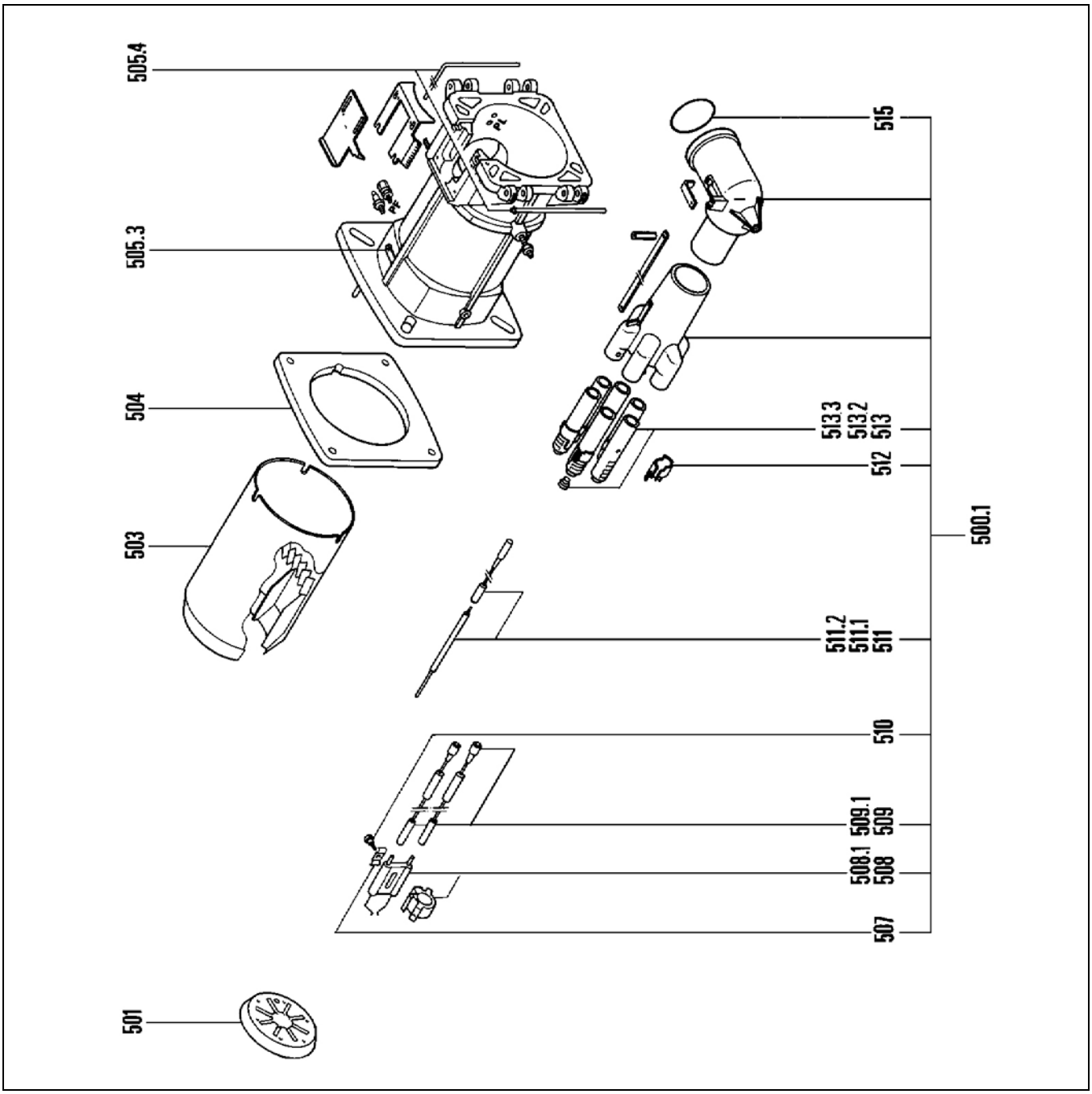

Pos.	Назначение	Denominación	Art. Nr.	
500	Головка горелки VG 06.1600 M KN KM KL VG 06.2100 M KN KM KL	Cabezal de combustión VG 06.1600 M KN KM KL VG 06.2100 M KN KM KL	 13 004 600 13 004 601 13 004 602 13 004 641 13 004 642 13 004 643	
500.1	Газовая линия в сборе KN KL KM	Línea de gas equip. KN KL KM	 13 010 051 * 13 010 052 * 13 010 053 *	
501	Дефлектор 1600 Ø168/50-8FD.+7Ø5 2100 Ø155/50-8FD.+7Ø5	Deflector 1600 Ø168/50-8FD.+7Ø5 2100 Ø155/50-8FD.+7Ø5	 13 009 711 13 009 712	
503	Сопло 1600 Ø190/172/227 x 343 KN x 543 KL x 443 KM	Contera 1600 Ø190/172/227 x 343 KN x 543 KL x 443 KM	 13 009 713 13 009 714 13 009 715	
	2100 Ø205/160/227 x 343 KN x 543 KL x 443 KM	2100 Ø205/160/227 x 343 KN x 543 KL x 443 KM	 13 009 716 13 009 717 13 009 718	
504	Уплотнительная прокладка/ внешняя сторона котла	Junta/frontal de la caldera	13 009 719	
505.3	3Винт M8x20/сопло	Tornillo M8x20/contera	13 009 723	
505.4	Axes (fixe+mobile)		13 009 724	
507	Фланец/электрод	Brida/electrodo	13 009 725	
508	Розжиговый электрод (белый блок)	Electrodo de encend. (bloque blanco)	13 009 726	
508.1	Держатель электрода и датчик	Soporte de electrodo y sonda	13 010 050	
509	Розжиговый кабель L950 2x	Cable de encend. L950 2X	13 009 727	
509.1	Fiche ronde Ø6.4		13 010 056	
510	Vis épaulée M4/электрод	/electrodo	13 010 049	
511	Ионизационный зонд	Sonda de ionización	13 009 626	
511.1	Ионизационный кабель/головка горелки L950	Cable de ionización/cabezal de combustión L950	13 009 728	
511.2	Фланец/ионизационный датчик	Brida/sonda de ionización	13 010 054	
512	Заглушка/диффузор	Obturador/difusor	13 010 046	
513	Диффузоры в сборе	Difusores completos	13 010 047	
513.2	Комплект винтов (природный газ)	Kit de tornillos para gas natural	13 010 048	

Pos.	Назначение	Denominación	Art. Nr.	
513.3	Комплект винтов (пропан)	Kit de tornillos para gas propano	13 007 041	
515	Кольцевой уплотнитель/газовое колено	Junta O'Ring/codo de gas	13 009 731	
*	* Отсроченная доставка	* Entrega en un plazo determinado		

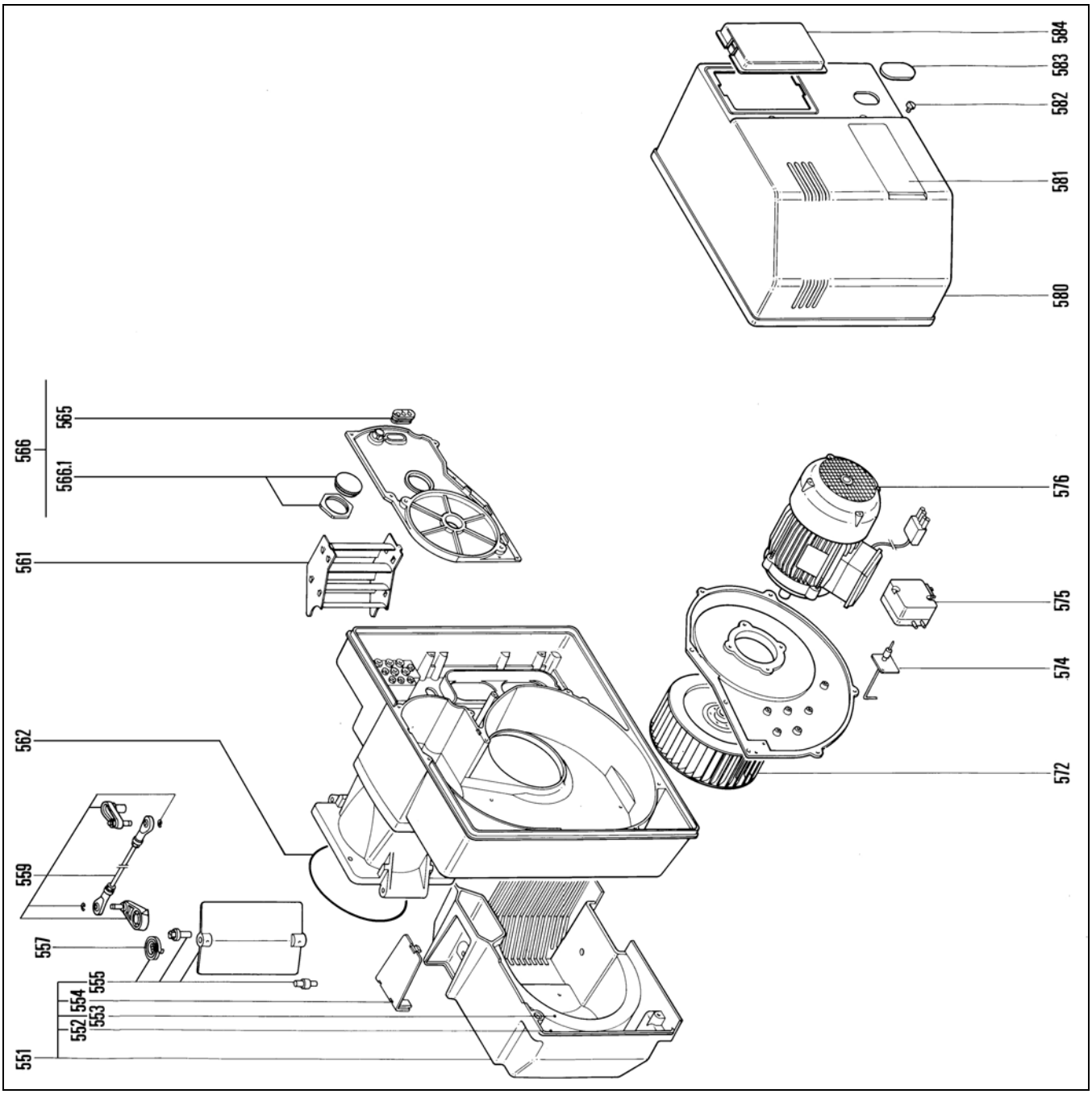
584
583
582
581
580
566
565
566.1
561
576
575
574
562
572
559
557
555
554
553
552
551

Pos.	Назначение	Denominación	Art. Nr.	
550	Корпус VG 06.1600 M VG 06.2100 M	Cuerpo	 13 006 556 13 008 912	
551	Воздушный блок (с комплектующими)	Caja de aire equip.	13 009 735 *	
552	Уплотнительная прокладка воздушного блока/картер	Junta de la caja de aire/cárter	13 009 640	
553	Изоляция/воздушный блок	Aislamiento/caja de aire	13 009 641	
554	Крышка/воздушный блок	Tapa/caja de aire	13 009 642	
555	Воздушная заслонка в сборе	Válvula de aire equipada	13 009 643	
557	Плоская пружина/воздушная заслонка	Muelle plano/válvula de aire	13 010 005	
559	Соединительная муфта (с комплектующими)	Acoplamiento equip.	13 010 009	
561	Рециркулятор воздуха	Reciclaje de aire	13 009 748	
562	Joint carter		13 010 055	
565	Кабельный канал	Pasacables	13 009 648	
566	Крышка (с комплектующими)	Tapa equip.	13 010 036	
566.1	Voyant de flamme éq.		13 010 008	
572	Турбина 1600 Ø 240 x 114 2100 Ø 250 x 114	Turbina 1600 Ø 240 x 114 2100 Ø 250 x 114	 13 009 736 13 009 737	
574	Точка измерения дифференциального давления	Toma de presión diferencial	13 009 738	
575	Реле давления LGW 3 A2	Presostato LGW 3 A2	13 010 111	
576	Двигатель 230/400 В/турбина 1600 2,2 kW Ø 2100 2,7 kW Ø	Motor 230/400V/turbina 1600 2,2 kW Ø 2100 2,7 kW Ø	 13 009 739 13 009 740	
580	Кожух серый (с комплектующими)	Cubierta gris equip.	13 009 655	
581	Лицевая панель	Placa frontal	13 009 656	
582	Винт/кожух	Tornillo/cubierta	13 009 657	
583	Заглушка/чехол	Obturador/cubierta	13 009 742	
584	Прозрачная крышка / кожух	Tapa transparente/Cubierta	13 009 659	
*	* Отсроченная доставка	* Entrega en un plazo determinado		

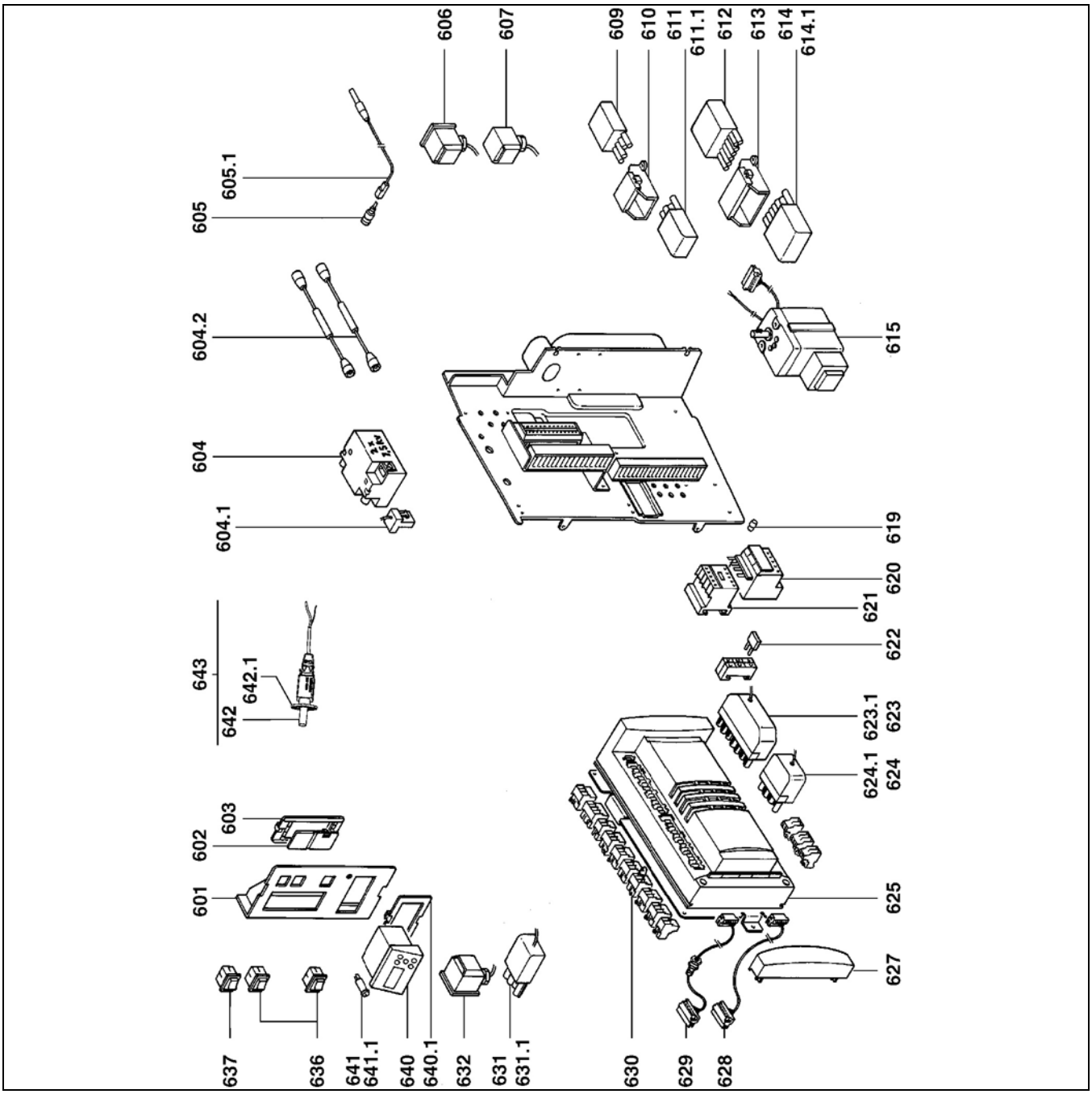
605
605.1
604.2
604
604.1
643
642
642.1
602
603
601
637
636
641
641.1
640
640.1
632
631
631.1
630
629
628
627
625
624.1
624
623.1
623
622
621
620
619
615
614
614.1
613
612
611
611.1
610
609
607
606

Pos.	Назначение	Denominación	Art. Nr.	
601	Пульт управления	Pupitre de mando	13 009 660	
602	Заглушка/Держатель для регулятора	Obturador/soporte regul.	13 009 661	
603	Держатель для регулятора	Soporte regulación	13 009 662	
604	Трансформатор EBI-M 2x7,5 кВ	Transformador EBI-M 2x7,5 kV	13 009 663	
604.1	Разъем 2-контактый + кабель / трансформ.	Toma c 2P + cable/transform	13 009 664	
604.2	Розжиговый кабель/корпус L750 2x	Cable de encend./cuerpo L750 2x	13 009 743	
604.3	Fiche ronde Ø6.4 2x		13 010 068	
605	Патрон cpl.	Casquillo acpl.	13 007 849	
605.1	Ионизационный кабель/корпус L750	Cable de ionización/cuerpo L750	13 009 744	
606	Разъем 3-контактн. / реле давления газа “X3"	Toma 3P./presost. gas "X3"	13 009 665	
607	Разъем 3-контактн. / газовый клапан “X4"	Toma 3P./válvula de gas "X4"	13 009 745	
609	Штеккерн. часть 4-контакт. разъема Wieland без каб.	Wieland macho 4P. sin cab.	13 009 667	
610	Кожух / 4-контактн. разъем	Cubierta/4P.	13 009 668	
611	Розет. часть 4-контактн. разъема Wieland + кабель питания	Wieland hem. 4P.+ cable de alimentación	13 009 669	
611.1	Розет. часть 4-контактн. разъема Wieland	Wieland hem. 4P	13 010 079	
612	Штеккерн. часть 7-контакт. разъема Wieland без каб.	Wieland macho 7P. sin cab.	13 009 670	
613	Кожух / 7-контактн. разъем	Cubierta/7P.	13 009 671	
614	Розет. часть 7-контактн. разъема Wieland + Кабель питания	Wieland hem. 7P.+ Cable de alimentación	13 009 672	
614.1	Розет. часть 7-контактн. разъема Wieland	Wieland hem. 7P	13 010 454	
615	Серводвигатель + кабели	Servomotor + cables	13 009 673	
619	Резиновый колпачок2x	Caperuza de plástico2x	13 009 625	
620	Тепловое реле T. LR2K 400V 5,5/8A	Relé térmico T. LR2 400V 5,5/8A	13 009 746	
621	Выключатель T. LC1K/двиг.	Contactor T. LC1K/mot.	13 009 675	
622	Ионизационный мост	Puente de ionización	13 009 676	
623	Разъем Wiel. Розет. часть 7-контакт. + кабель / MPA L900	Toma Wiel. macho 7P.+cable/MPA L900	13 009 677	
623.1	Штеккер. часть 7-контак. разъема Wiel.	Toma Wiel. macho 7P	13 009 670	
624	Разъем Wiel. штеккер. часть 4-контакт. + кабель / MPA	Toma Wiel. 4P. macho + cable/MPA	13 009 678	
624.1	Разъем Wiel. штеккер. часть 4-контак.	Toma Wiel. 4P macho	13 009 667	
625	Активная часть MPA 22	Parte activa MPA 22	13 010 159	

WWW.SMARTFLAM.BY
SmartFlam
Импортер в Республику Беларусь
8 (029) 11 915 11 INFO@SMARTFLAM.BY

Pos.	Назначение	Denominación	Art. Nr.	
627	Защитные крышки кабелей x 2	Cubiertas de protección de los cables x2	13 009 639	
628	Разъем 6-контак. + кабель / дисплей	Toma 6P. + cable/pantalla	13 009 679	
629	Разъем 6-контак. + кабель / серводвигатель газового клапана	Tomas 6P. + cable/ servomotor de gas	13 009 680	
630	Разъем + перемычка GW макс.	Toma + cavalier GW máx	13 007 841	
631	Розет. часть 4-контактн. разъема Wieland + кабель двиг. вентил.	Wieland hem. 4P.+ cable mot. vent.	13 009 681	
631.1	Розет. часть 4-контактн. разъема Wieland	Wieland hem. 4P	13 010 079	
632	3-контак. разъем / реле давления воздуха	3P./presostato de aire	13 009 747	
636	3-позиционный переключатель2x	Interruptor 3 posiciones2x	13 009 683	
637	2-позиционный переключ. люминис. 1x	Interruptor 2 pos. lumin. 1x	13 010 007	
640	Дисплей	Pantalla	13 007 828	
604.1	Держатель дисплея	Soporte de la pantalla	13 009 684	
641	Колодка плавкого предохранителя с предохранителем	Portafusibles con fusible	13 009 685	
641.1	Предохранитель 5X20 6,3 A (слаботочный)	Fusible 5x20 6,3 A (fus. lente)	13 009 686	
642	Инфракрасный фотоэлемент	Célula infrarroja	13 007 855	
642.1	Держатель фотоэлемента	Soporte de la célula	13 010 461	
643	Принадлежность инфракрасного фотоэлемента	Accesorio para célula infrarroja	13 009 569	
*	* Отсроченная доставка	* Entrega en un plazo determinado		

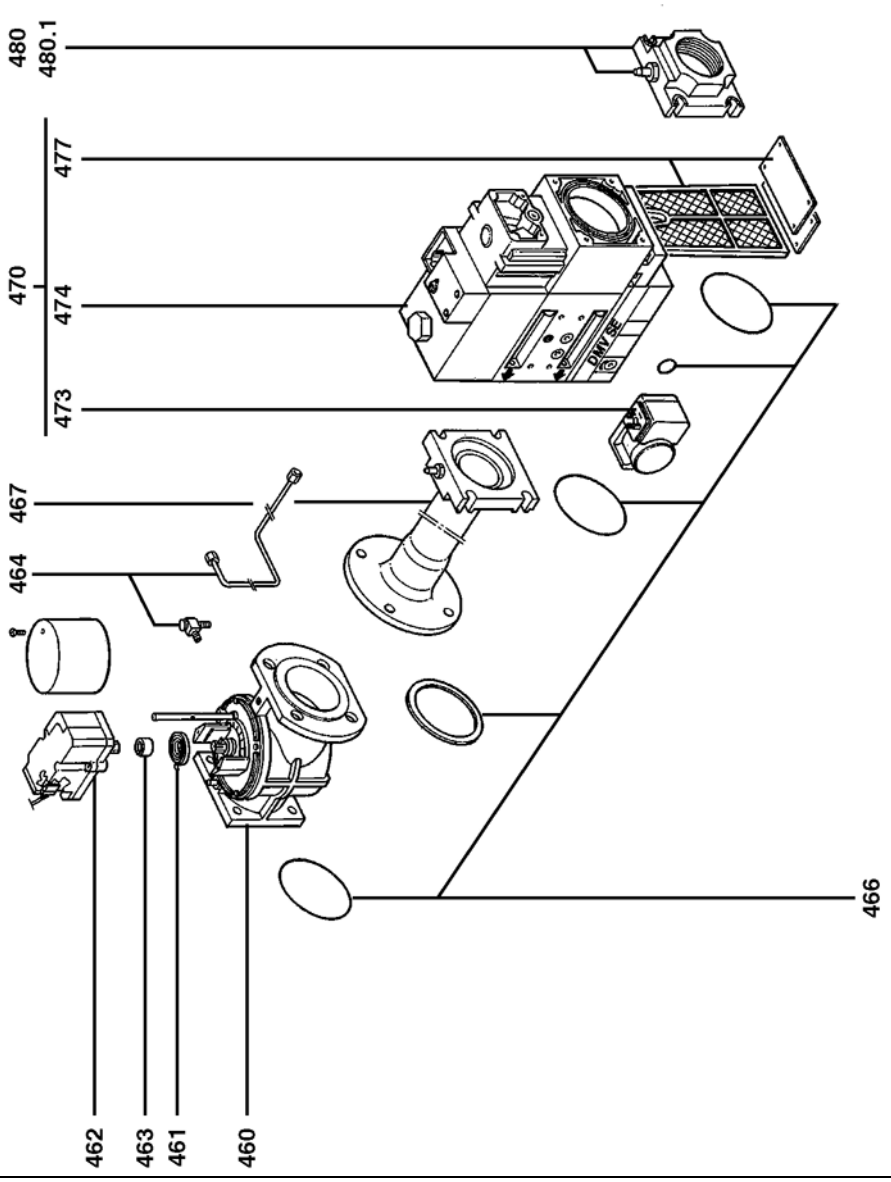
480
480.1
470
477
474
473
467
464
462
463
461
460
466
DMV SE

Pos.	Назначение	Denominación	Art. Nr.	
400	Газовая рампа ET	Rampa de gas ET		
	II2 ELL 3P	II2 ELL 3P		
1	1600 / 2100 512-T p30-50-100 мбар Rp 1,1/2	1600/2100 512-T p30-50-100 mbar Rp 1,1/2	13 008 935	
	I2 ELL	I2 ELL		
2	1600 / 2100 520-T p20 мбар Rp 2	1600/2100 520-T p20 mbar Rp 2	13 008 932	
460	Газовый клапан в сборе	Válvula de mariposa de gas equipada	13 009 687	
461	Спиральная пружина	Muelle en espiral	13 009 688	
462	Серводвигатель SAD 1,2 Н·м	Servomotor SAD 1,2 Nm	13 009 689	
463	Привод	Accionador	13 009 690	
464	Трубка отбора давления газа + штуцер 1,2	Tubo de presión de gas+ racor 1,2	13 009 691	
466	Комплект кольцевых уплотнений DMV-SE 512/11 S22+T DMV-SE 520/11 S22 +T	Kit de juntas O'Ring DMV-SE 512/11 S22+T DMV-SE 520/11 S22 +T	13 015 157 13 015 158	
467	Коллектор в сборе 1,2 Rp 1,1/4	Colector equip. 1,2 Rp 1,1/4	13 009 693 *	
470	Клапан 1 DMV-SE 512/11 S22+T 2 DMV-SE 520/11 S22 +T	Válvula 1 DMV-SE 512/11 S22+T 2 DMV-SE 520/11 S22 +T	13 009 694 13 009 695	
473	Реле давления GW50 A5	Presostato GW50 A5	13 009 696	
474	Катушка VS + VA 1 Nr. 1211 2 Nr. 1212	Bobina VS + VA 1 Nr. 1211 2 Nr. 1212	13 009 958 13 007 899	
477	Фильтрующий элемент 1,2 для встроенного фильтра	Elemento filtrante 1,2 para filtro de bolsa	13 007 901	
480	Фланец 1,2 Rp 1,1/2	Brida 1,2 Rp 1,1/2	13 007 858	
480.1	Штуцер отбора давления 1/8” с прокладкой	Racor de toma de presión 1/8" con junta	13 009 722	
*	* Отсроченная доставка	* Entrega en un plazo determinado		

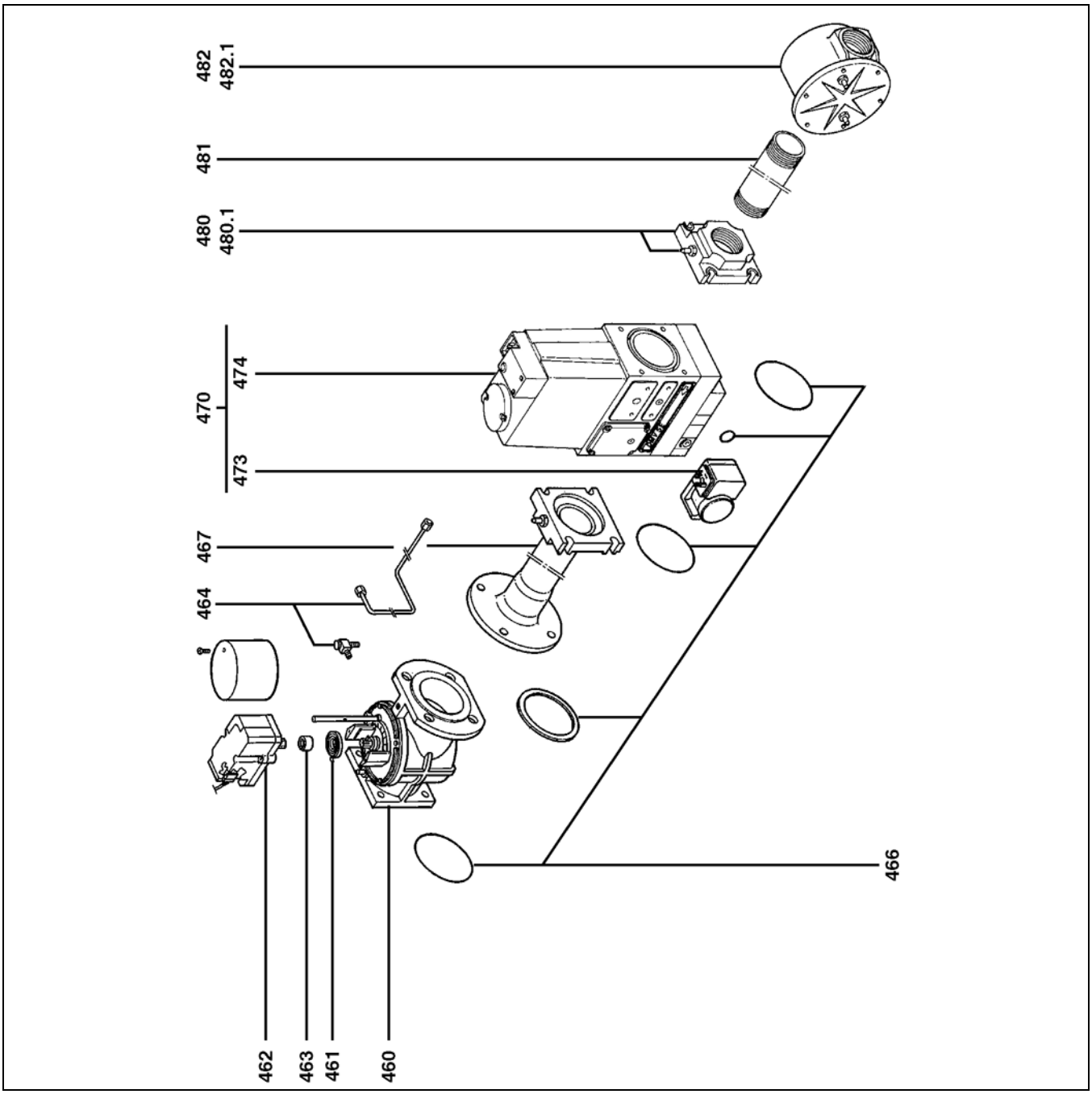
482
482.1
481
480
480.1
470
474
473
467
464
462
463
461
460
466

Pos.	Назначение	Denominación	Art. Nr.	
400	Газовая рампа ET	Rampa de gas ET		
	I2 ELL	I2 ELL		
3	700 / 1000 525-R p20-50 мбар Rp 2	700/1000 525-R p20-50 mbar Rp 2	13 009 019	
460	Газовый клапан в сборе	Válvula de mariposa de gas equipada	13 009 687	
461	Спиральная пружина	Muelle en espiral	13 009 688	
462	Серводвигатель SAD 1,2 Н·м	Servomotor SAD 1,2 Nm	13 009 689	
463	Привод	Accionador	13 009 690	
464	Трубка отбора давления газа + штуцер 3	Tubo de presión de gas+ racor 3	13 009 691	
466	Комплект кольцевых уплотнений	Kit de juntas O'Ring.	13 012 221	
467	Коллектор в сборе 3 Rp 2	Colector equip. 3 Rp 2	13 009 697 *	
470	Клапан 3 DMV-SE 525/11 S22+R	Válvula 3 DMV-SE 525/11 S22+R	13 009 698	
473	Реле давления GW50 A5	Presostato GW50 A5	13 009 696	
474	Катушка VS + VA 3 Nr. 1411	Bobina VS + VA 3 Nr. 1411	13 009 705	
480	Фланец 3 Rp 2	Brida 3 Rp 2	13 010 043	
480.1	Штуцер отбора давления 1/8” с прокладкой	Racor de toma de presión 1/8" con junta	13 009 722	
481	Сдвоенный ниппель Lg. 140	Boquilla doble Lg. 140	13 009 699	
482	Внешний фильтр Anello 3 Rp 2	Filtro exterior Anello 3 Rp 2	13 009 700	
482.1	Фильтрующий элемент (+ кольцевое уплотнение)	Elemento filtrante (+ O'Ring)	13 010 044	
*	* Отсроченная доставка	* Entrega en un plazo determinado		

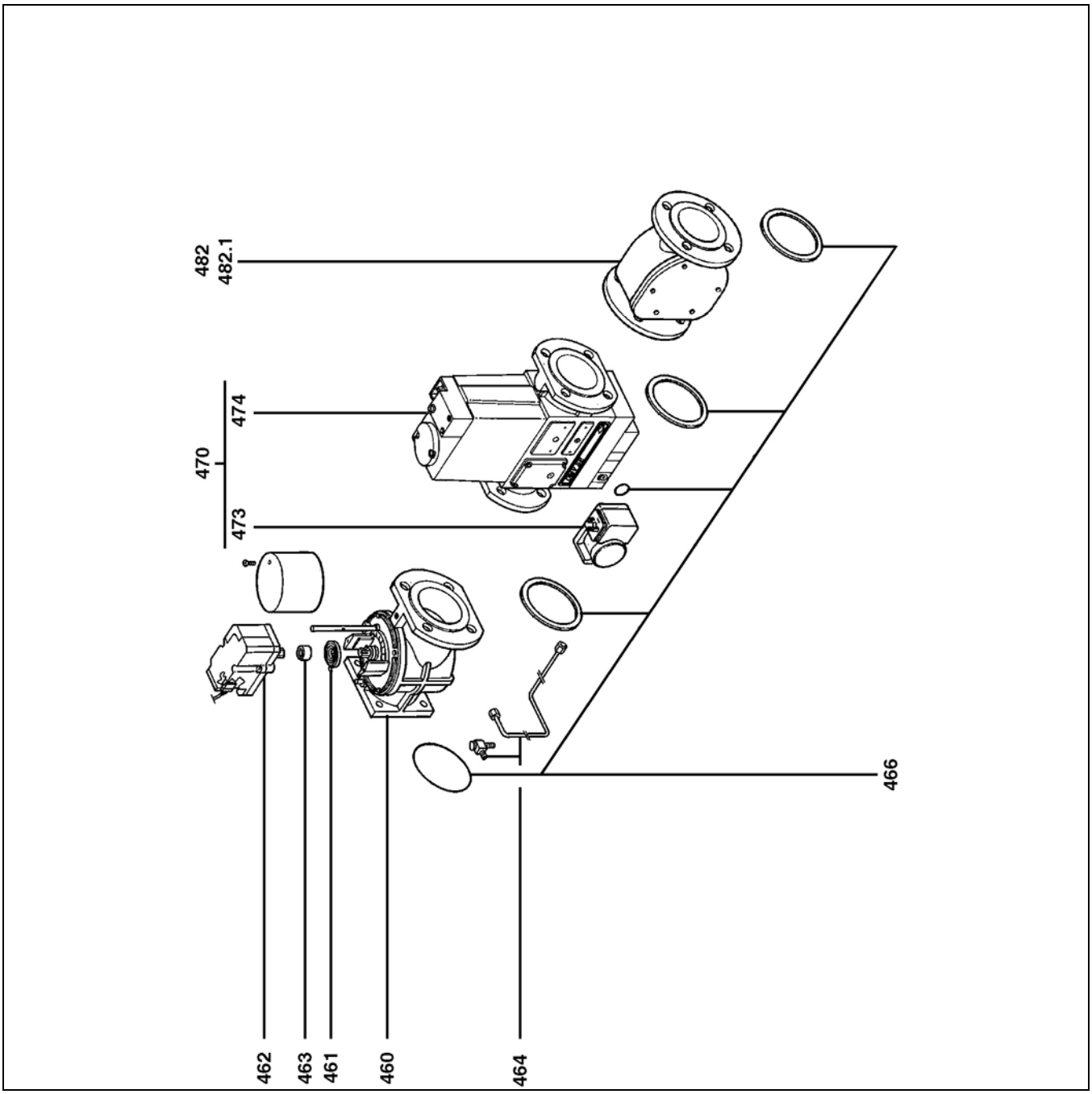
482
482.1
470
474
473
462
463
461
460
464
466

Pos.	Назначение	Denominación	Art. Nr.	
400	Газовая рампа ET	Rampa de gas ET		
	I2 ELL	I2 ELL		
4	1600 / 2100 5065-R p20-50 мбар Rp 2	1600 / 2100 5065-R p20-50 mbar Rp 2	13 006 850	
460	Газовый клапан в сборе	Válvula de mariposa de gas equipada	13 009 687	
461	Спиральная пружина	Muelle en espiral	13 009 688	
462	Серводвигатель SAD 1,2 Н·м	Servomotor SAD 1,2 Nm	13 009 689	
463	Привод	Accionador	13 009 690	
464	Трубка отбора давления газа + штуцер 4	Tubo de presión de gas+ racor 4	13 010 041	
466	Комплект кольцевых уплотнений	Kit de juntas O'Ring	13 009 692	
470	Клапан 4 DMV-SE 5065/11 S22+R	Válvula 4 DMV-SE 5065/11 S22+R	13 009 702	
473	Реле давления GW50 A5	Presostato GW50 A5	13 009 696	
474	Катушка VS + VA 4 Nr. 1411	Bobina VS + VA 4 Nr. 1411	13 009 705	
482	Внешний фильтр Anello 4 DN65	Filtro exterior Anello 4 DN65	13 009 703	
482.1	Фильтрующий элемент (+ кольцевое уплотнение)	Elemento filtrante (+ O'Ring)	13 009 704	

WWW.SMARTFLAM.BY
SmartFlam
Импортер в Республику Беларусь
8 (029) 11 915 11 INFO@SMARTFLAM.BY

	Условные обозначения	Leyenda
	Детали для технического обслуживания	Piezas de mantenimiento
	Запчасти	Piezas de recambio
	Быстро изнашивающиеся детали	Piezas de desgaste

RU		Сменные детали - это детали, подлежащие профилактической замене при проведении технического обслуживания во время установки на место снятых деталей, например, элементы, обеспечивающие герметичность. На сменные и изнашивающиеся детали долгосрочная гарантия согласно условиям продажи компании ELCO не распространяется.
		Изнашивающиеся детали - это детали, подлежащие неоднократной замене в течение срока службы оборудования, даже в случае его использования по прямому назначению (например, шприцы-масленки, масляные фильтры). На изнашивающиеся и сменные детали долгосрочная гарантия согласно условиям продажи компании ELCO не распространяется.
ES		Las piezas de conservación son piezas que deben sustituirse a título preventivo durante las labores de conservación al volver a montar las piezas desmontadas, como por ejemplo, los elementos de estanqueidad. Para las piezas de desgaste y las piezas de conservación no se aplica la garantía de resistencia a lo largo del tiempo según las condiciones comerciales de la empresa ELCO.
		Las piezas de desgaste son piezas que se deben sustituir en repetidas ocasiones durante la vida útil del producto, incluso en el caso de que se utilice el producto de forma global y según su destino (por ejemplo los inyectores de aceite, los filtros de aceite, etc.). Para las piezas de desgaste y las piezas de conservación no se aplica la garantía de resistencia a lo largo del tiempo según las condiciones comerciales de la empresa ELCO.

elco

www.elco.net

		Hotline
AT	**ELCO Austria GmbH** Aredstr.16-18 2544 Leobersdorf	0810-400010
BE	**ELCO Belgium nv/sa** Z.1 Researchpark 60 1731 Zellik	02-4631902
CH	**ELCOTHERM AG** Sarganserstrasse 100 7324 Vilters	0848 808 808
DE	**ELCO GmbH** Dreieichstr.10 64546 Mörfelden-Walldorf	0180-3526180
IT	**ELCO Italia S.p.A.** Via Roma 64 31023 Resana (TV)	800-087887
NL	**ELCO-Rendamax B.V.** Amsterdamsestraatweg 27 1410 AB Naarden	035-6957350

WWW.SMARTFLAM.BY
SmartFlam
Импортер
в Республику Беларусь
8 (029) 11 915 11 INFO@SMARTFLAM.BY

Произведено в ЕС. Fabricado en la UE.
Недоговорной документ. Documento no contractual.