VL 2.120 D
VL 2.160 D
VL 2.210 D

elco

Technische Daten
Données techniques
Dati tecnici
Technische gegevens
Technical data

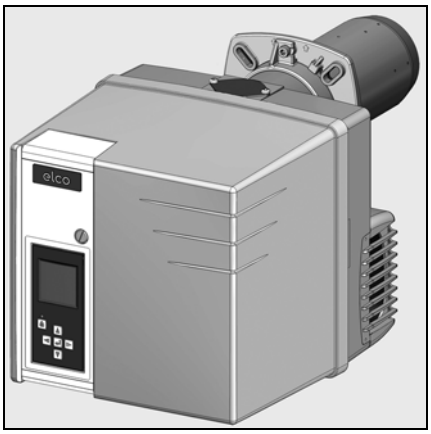

de, fr..... 4200 1029 8400
it, nl..... 4200 1029 8500
en 4200 1029 8600

Elektro- und Hydraulikschema
Schémas électrique et hydraulique
Schemi elettrico e idraulico
Elektrische en hydraulische schema
Electric and hydraulic diagrams

Ersatzteilliste
Pièces de rechange
Parti ricambi
Wisselstukkenlijst
Spare parts list

12/2010 - Art. Nr. 4200 1029 8300A

WWW.SMARTFLAM.BY
SmartFlam
Импортер
в Республику Беларусь
8 (029) 11 915 11 INFO@SMARTFLAM.BY

					VL 2.120 D	VL 2.160 D	VL 2.210 D
Brennerleistung min./max. kW	**Puissance du brûleur** min./max. kW	**Potenza del bruciatore** min./max. kW	**Brandervermogen** min./max. kW	**Burner power** min./max. kW	(60) 80 - 120	(80) 110 - 160	(100) 140 - 210
Öldurchsatz min./max. kg/h	**Débit de fuel** min./max. kg/h	**Portata gasolio** min./max. kg/h	**Oliedebiet** min./max. kg/h	**Fuel oil flow rate** min./max. kg/h	(5,1) 6,7 - 10,1	(6,7) 9,3 - 13,5	(8,4) 11,8 - 17,7
Regelverhältnis	**Rapport de régulation**	**Rapporto di regolazione**	**Regelverhouding**	**Regulating ratio**	1 : 1,4		
Heizöl Heizöl EL nach Ländernormung	**Fuel** Fuel EL selon les normes de chaque pays	**Gasolio** Gasolio da riscaldamento EL secondo la standardizzazione nazionale	**Stookolie** Stookolie EL volgens landsnorm	**Fuel oil** Domestic fuel oil conforming to country regulations	(EL) H_u = 11,86 kWh/kg		
Emissionsklasse Typenprüfung nach EN 267 Leichtöl EL : NOx < 185mg/kWh, unter Prüfbedingungen	**Classe d'émission** selon l'EN 267 en fuel EL : NOx < 185mg/kWh, dans les conditions d'essai normalisées	**Classe di emissione** a norma EN 267 in gasolio EL: NOx < 185 mg/kWh nelle condizioni di prova standardizzate	**Emissieklasse** Typecontrole volgens EN 267 bij olie EL : NOx < 185mg/kWh in testomstandigheden	**Emission class** Type check to EN 267 For EL fuel oil: NOx < 185mg/kWh, under standardised test conditions	2		
Feuerungsautomat	**Coffret de sécurité**	**Programmatore di sicurezza**	**Branderautomaat**	**Control unit**	TCH 2xx		
Öldruckpumpe, Förderleistung	**Pompe de pulvérisation fuel**	**Pompa di polverizzazione gasolio**	**Oliedrukpomp, transportvermogen**	**Fuel-oil pump, output**	AT2 45D 50ltr./h - 0 bar		
Magnetventile auf Ölpumpe	**Electrovannes** sur pompe fuel	**Elettrovalvole** su pompa gasolio	**Magneetklepen** op oliepomp	**Solenoid valves** on fuel oil pump			
Saugleitungsdimension mm	**Conduit d'aspiration mm**	**Condotto di aspirazione mm**	**Aanzuigleidingafmetingen mm**	**Suction line dimension mm**	DN6 - DN8		
Hydraulisches System zweistufig	**Système hydraulique** à 2 allures	**Sistema idraulico** bistadio	**Hydraulisch systeem** 2-traps	**Hydraulic system** two-stage			
Luftklappensteuerung Stellmotor	**Commande du volet d'air** servomoteur	**Comando della serranda dell'aria** servomotore	**Luchtklepaansturing** servomotor	**Air flap control** servomotor	STE 4,5 B0		
Flammenwächter	**Surveillance de flamme**	**Sorveglianza della fiamma**	**Vlamdoofveiligheid**	**Flame monitor**	MZ 770 S		
Zündtransformator	**Allumeur**	**Accenditore**	**Ontstekingstransformator**	**Ignition transformer**	EBI		
Elektromotor	**Moteur**	**Motore**	**Elektromotor**	**Electric motor**	160 W		130 W
Spannung	**Tension**	**Tensione**	**Spanning**	**Voltage**	230V - 50Hz		
Elektrische Leistungsaufnahme (Betrieb)	**Puissance électrique absorbée** (en service)	**Potenza elettrica assorbita** (in servizio)	**Elektrisch opgenomen vermogen** (werking)	**Power consumption** (operation)	216 W	290 W	345 W
Gewicht ca. kg	**Poids environ kg**	**Peso circa kg**	**Gewicht ca. kg**	**Weight approx. kg**	18		
Schutzart	**Indice de protection**	**Classe di protezione**	**Beschermingsgraad**	**Protection level**	IP 21		
Schalldruckpegel nach VDI2715 dB(A)	**Niveau acoustique** mesuré selon VDI2715 dB(A)	**Livello sonoro** misurato secondo VDI2715 dB(A)	**Geluidsdrukniveau** volgens VDI2715dB(A)	**Sound level** to VDI2715dB(A)	62	64	65
Umgebungstemperatur Lagerung min./max.	**Température ambiante stockage min./max**	**Temperatura ambiente stoccaggio min./max**	**Omgevingstemperatuur lageren min./max**	**Ambient temperature storage min./max.**	- 20 ... + 70°C		
Umgebungstemperatur Betrieb min./max.	**Température ambiante fonctionnement : min./max**	**Temperatura ambiente impiego min./max**	**Omgevingstemperatuur werking min./max**	**Ambient temperature use min./max.**	- 10 ... + 60°C		

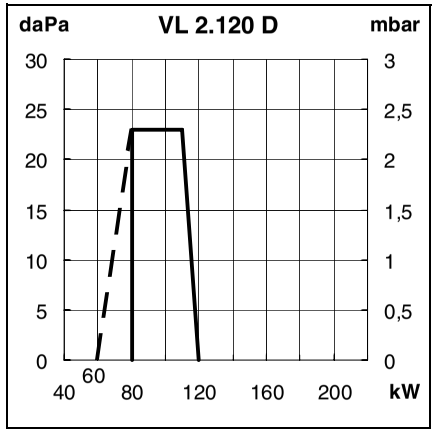

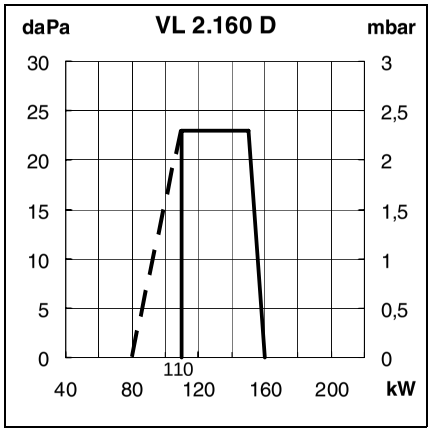

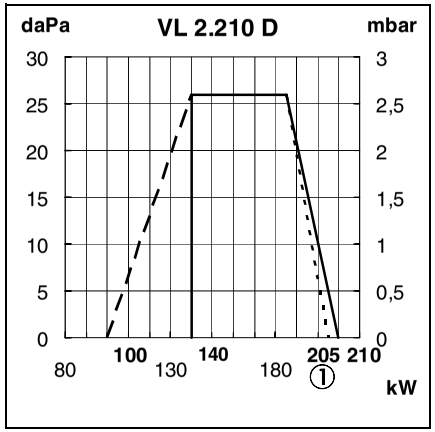

Arbeitsfeld
Das Arbeitsfeld zeigt die Brennerleistung in Abhängigkeit vom Feuerraumdruck. Es entspricht den Maximalwerten nach EN 267 gemessen am Prüfflammenrohr.
Bei der Brennerauswahl ist der Kesselwirkungsgrad zu berücksichtigen.
Berechnung der Brennerleistung::

$$Q_F = \frac{Q_N}{\eta} x100$$

Q_F= Brennerleistung (kW)
Q_N= Kesselnennleistung (kW)
η = Kesselwirkungsgrad (%)

Erläuterung zur Typenbezeichnung:
V = VECTRON
L = Leichtöl
2 = Baugröße
210= Leistungskennziffer in kW
D = 2-stufiger Brenner
KN = Brennkopflänge normal
KL = Brennkopflänge lang

① : Arbeitsfeld gemäß BImschV

Domaine de fonctionnement
Le domaine de fonctionnement correspond aux valeurs mesurées lors de l'homologation.
Elle correspond aux valeurs max. mesurées sur tunnel d'essai d'après l'EN 267.
Pour le choix du brûleur, tenir compte du rendement de la chaudière.
Calcul de la puissance calorifique :

$$Q_F = \frac{Q_N}{\eta} x100$$

Q_F= Puissance calorifique (kW)
Q_N= Puissance nominale chaudière (kW)
η = Rendement chaudière (%)

Explications :
V = VECTRON
L = Fuel extra-léger
2 = Grandeur
210= Code de puissance en kW
D = brûleur à 2 allures
KN = Tête de combustion de longueur normale
KL = Tête de combustion longue

① : Courbe de puissance suivant la BImschV

Curva
Il campo di attività indica la potenza del bruciatore in funzione della pressione della camera di combustione.
Corrisponde ai valori massimi previsti dalla norma EN 267 misurati sul tubo della fiamma di controllo.
In occasione della scelta del bruciatore si deve tenere conto del rendimento energetico della caldaia.
Calcolo della potenza della caldaia:

$$Q_F = \frac{Q_N}{\eta} x100$$

Q_F= potenza della caldaia (kW)
Q_N= potenza nominale della caldaia (kW)
η = rendimento energetico della caldaia (%)

Chiarimenti sulla denominazione:
V = VECTRON
L = olio leggero
2 = dimensioni impianto
210 = numero di identificazione potenza in kW
D = bruciatore a due stadi
KN = lunghezza testa di combustione normale
KL = lunghezza testa di combustione lunga

① : Curva secondo BImschV

Werkingsgebied
Het werkveld toont het brandervermogen afhankelijk van de druk in de verbrandingskamer. Het stemt overeen met de maximale waarden conform EN 267 gemeten op de testvlambuis.
Bij de keuze van de brander dient rekening te worden gehouden met het ketelrendement.
Berekening van het brandervermogen:

$$Q_F = \frac{Q_N}{\eta} x100$$

Q_F= Brandervermogen (kW)
Q_N= Nominaal ketelvermogen (kW)
η = Ketelrendement (%)

Verklaring van de typebenaming:
V = VECTRON
L = lichte olie
2 = bouwgrootte
210= vermogenskengetal in kW
D = 2-traps brander
KN = branderkoplengte normaal
KL = branderkoplengte lang

① : Werkingsgebied volgens BImschV

Working field
The working field shows burner output as a function of combustion chamber pressure.
It corresponds to the maximum values specified by EN 267 measured at the test fire tube.
The efficiency rating of the boiler should be taken into account when selecting a burner.
Calculation of burner output:

$$Q_F = \frac{Q_N}{\eta} x100$$

Q_F = Burner output (kW)
Q_N = Rated boiler output (kW)
η = Boiler efficiency rating (%)

Note on type designation:
V = VECTRON
L = light fuel oil
2 = size
210 = output value in kW
D = 2-stage burner
KN = Normal burner head length
KL = Long burner head length

① : working fields acc. to BImschV

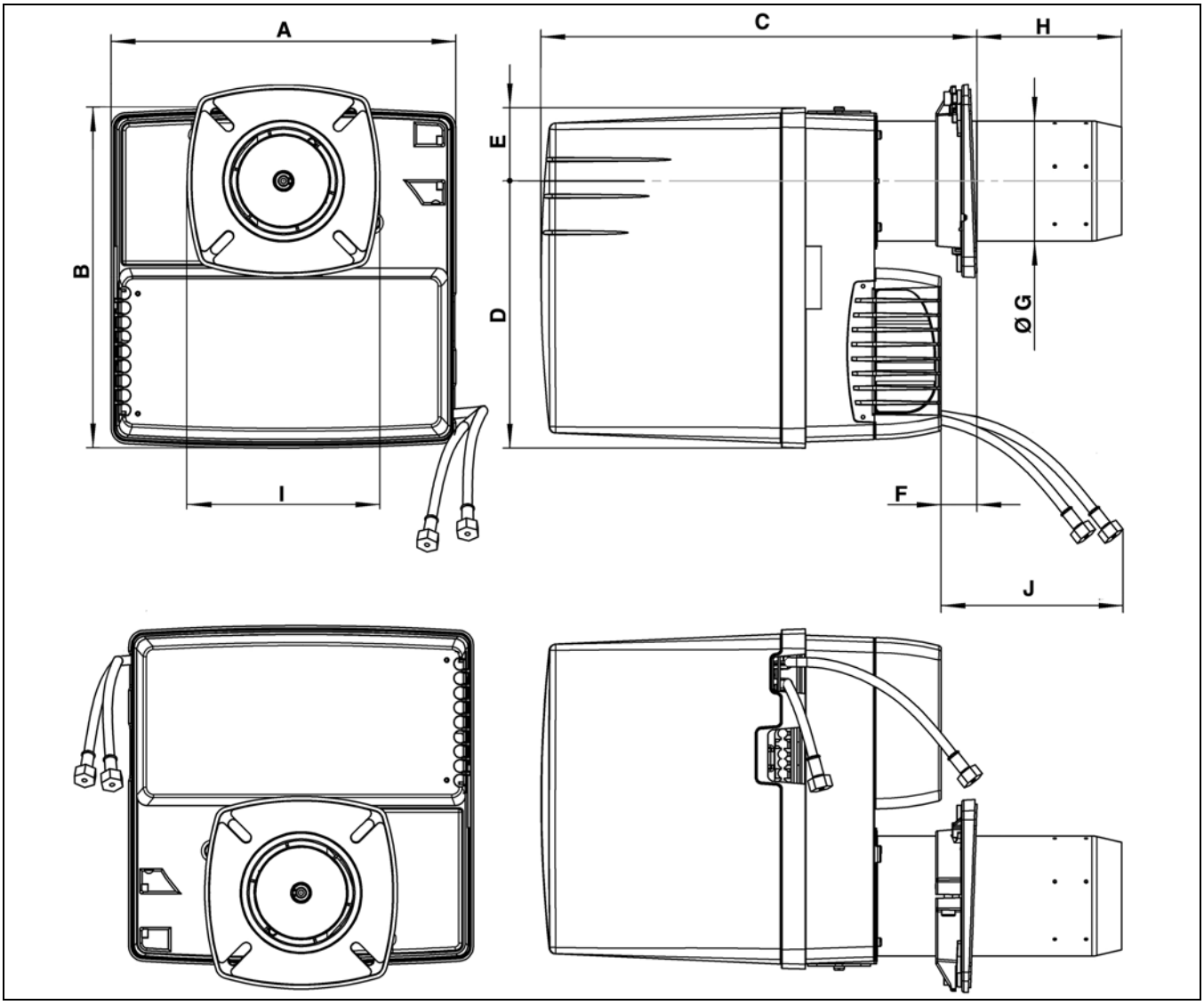

	A	B	C		D	E	F	ØG	H		I	J
			KN	KL					KN	KL		
VL2 D	331	326	398…518	398…638	256	69	15 min.	115	30…150	30…270	185 x 185	1200

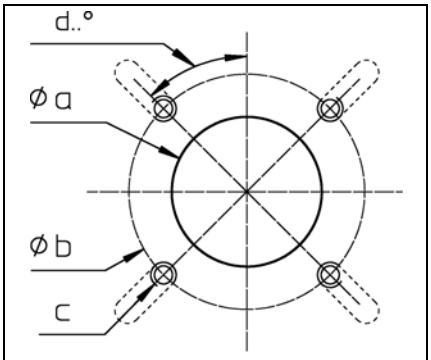

Ø a	Ø b	c	d
120 - 135	150 - 184	M8	45°

VL 2.120 D
VL 2.160 D
VL 2.210 D

elco

Elektro- und Hydraulikschema
Schémas électrique et hydraulique
Schemi elettrico e idraulico
Elektrische en hydraulische schema
Electric and hydraulic diagrams

..... 4201 1000 4700

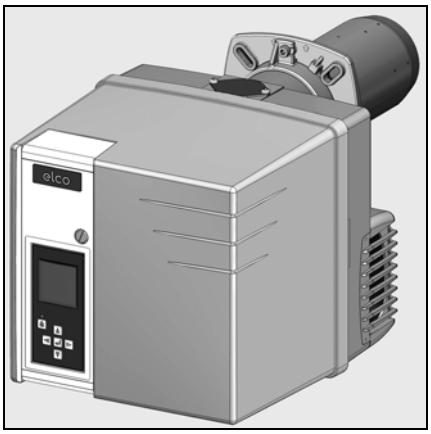

VL 2.120 D		
	KN	3 833 344
	KL	3 833 345
VL 2.160 D		
	KN	3 833 346
	KL	3 833 347
VL 2.210 D		
	KN	3 833 348
	KL	3 833 349

WWW.SMARTFLAM.BY
SmartFlam
Импортер
в Республику Беларусь
8 (029) 11 915 11 INFO@SMARTFLAM.BY

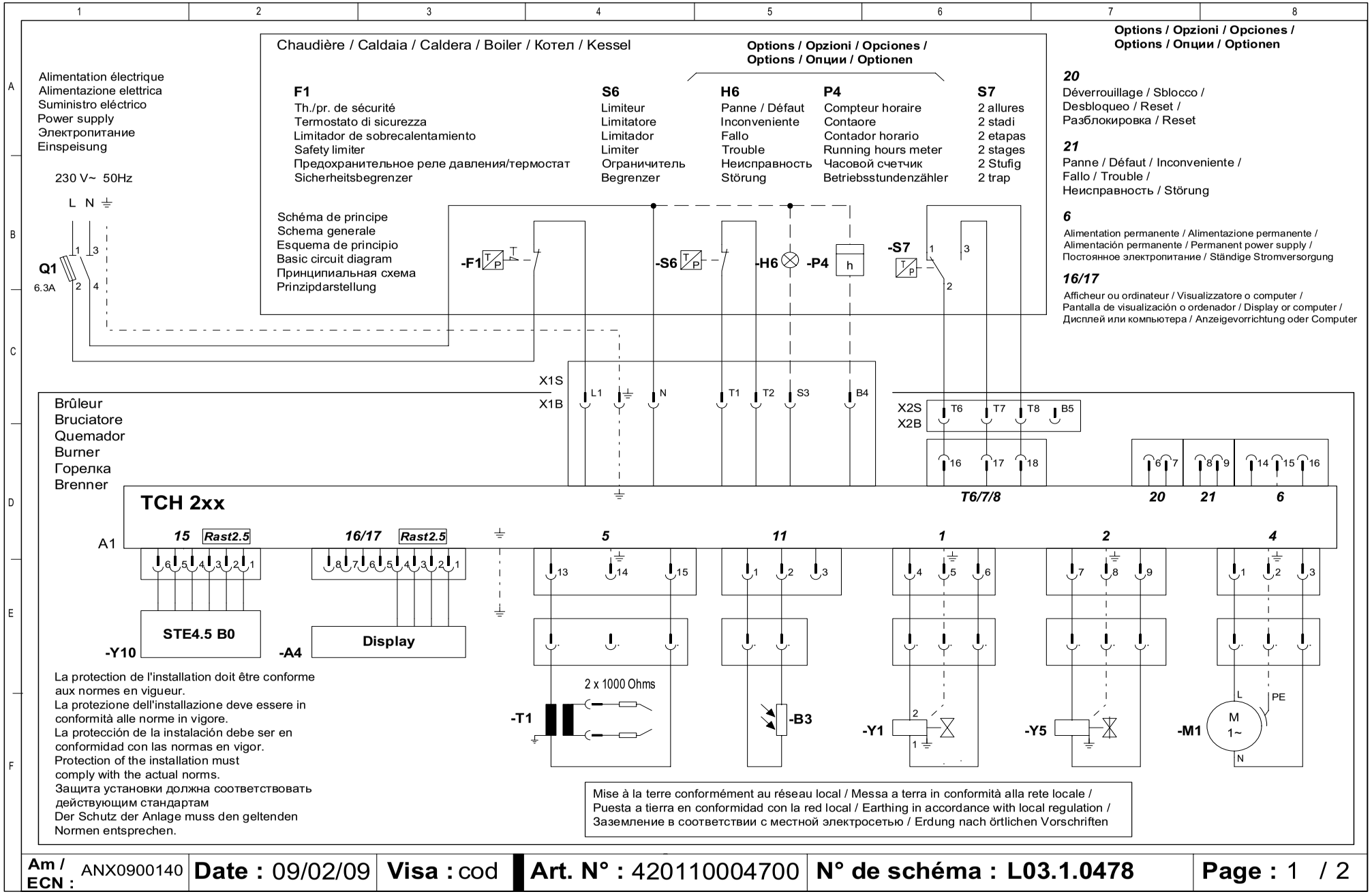

Am / ECN : ANX0900140	Date : 09/02/09	Visa : cod	Art. N° : 420110004700	N° de schéma : L03.1.0478	Page : 1 / 2

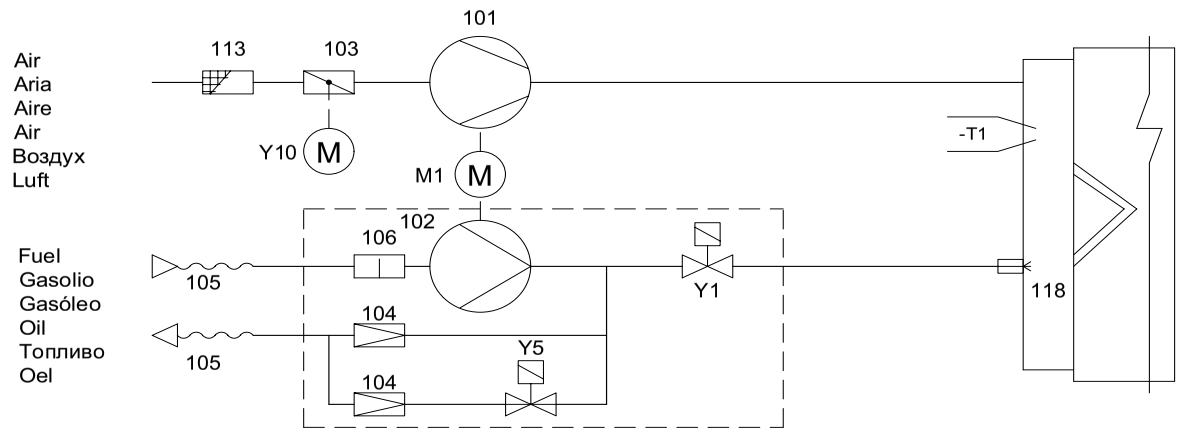

A1	Coffret de contrôle	Programmatore di comando	Caja de mando y seguridad	Control and safety unit	Блок контроля	Feuerungsautomat
A4	Afficheur	Visualizzatore	Pantalla de visualización	Display	Дисплей	Display
B3	Cellule	Rivelatore di fiamma	Detector de llama	Cell	Секция	Flammenwächter
M1	Moteur du brûleur	Motore del bruciatore	Motor del quemador	Burner motor	Двигатель горелки	Brennermotor
T1	Transformateur d'allumage	Trasformatore d'accensione	Transformador de encendido	Ignition transformer	Трансформатор розжига	Zündtrafo
Y1/Y5	Vanne fuel	Valvola gasolio	Válvula fuel-oil	Fuel oil valve	Топливный клапан	Ölventil
Y10	Servomoteur	Servomotore	Servomotor	Servomotor	Серводвигатель	Stellantrieb
101	Ventilateur	Ventilatore	Ventilador	Blower	Вентилятор	Ventilator
102	Pompe	Pompa	Bomba	Pump	Насос	Pumpe
103	Volet d'air	Serranda aria	Trampilla de aire	Air flap	Воздушная заслонка	Luftklappe
104	Régulateur de pression	Regolatore della pressione	Regulador de presión	Pressure regulator	Регулятор давления	Druckregler
105	Flexible	Tubi flessibili	Manguera	Hose	Шланг	Schlauch
106	Filtre	Filtro	Filtro	Filter	Фильтр	Filter
113	Grille d'aspiration	Scatola dell'aria	Caja de aire	Air box protection	Вентиляционная решетка	Ansauggitter
118	Gicleur	Ugello	Pulverizador	Nozzle	Форсунка	Düse

Am / ECN : ANX0900140	**Date :** 09/02/09	**Visa :** cod	**Art. N° :** 420110004700	**N° de schéma : L03.1.0478**	**Page :** 2 / 2

VL 2.120 D
VL 2.160 D
VL 2.210 D

Ersatzteilliste
Pièces de rechange
Parti ricambi
Wisselstukkenlijst
Spare parts list

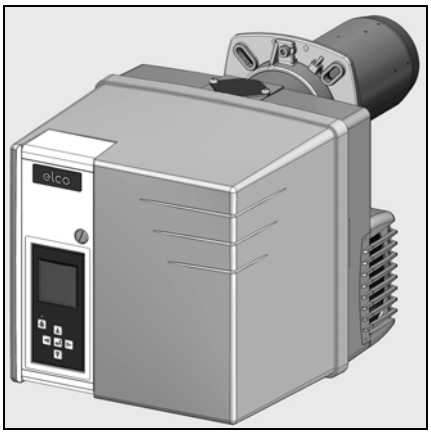

VL 2.120 D		
	KN	3 833 344
	KL	3 833 345
VL 2.160 D		
	KN	3 833 346
	KL	3 833 347
VL 2.210 D		
	KN	3 833 348
	KL	3 833 349

WWW.SMARTFLAM.BY
SmartFlam
Импортер
в Республику Беларусь
8 (029) 11 915 11 INFO@SMARTFLAM.BY

Pos.		Art. Nr.	
500	VL 2.120/160 D		
	KN	13 017 374 *	
	VL 2.120/160 D		
	KL	13 017 375 *	
	VL 2.210 D		
	KN	13 017 464 *	
	VL 2.210 D		
	KL	13 017 465 *	
501	VL 2.120/160 D	13 011 119	
	VL 2.210 D	13 018 153	
502	VL 2.120/160 D	13 018 140	
	VL 2.210 D	13 009 987	
503	VL 2.120/160/210 D	13 018 403	
504	VL 2.120/160/210 D		
	Lg 426 KN	13 018 141	
	Lg 546 KL	13 018 142	
505	VL 2.120/160/210 D		
	Lg 365 KN	13 013 524	
	Lg 625 KL	13 014 990	
507	VL 2.120/160/210 D	13 017 802	
510	VL 2.120/160/210 D	13 016 951	
513	VL 2.120/160 D		
	Ø1 15/78		
	Lg 230 KN	13 018 136	
	Lg 350 KL	13 018 137	
	VL 2.210 D		
	Ø1 1 5/100		
	Lg 230 KN	13 018 148	
	Lg 350 KL	13 018 149	
514	VL 2.120/160/210 D	13 018 135	
515	VL 2.120/160/210 D	13 018 134	
516	VL 2.120/160/210 D	13 020 517	

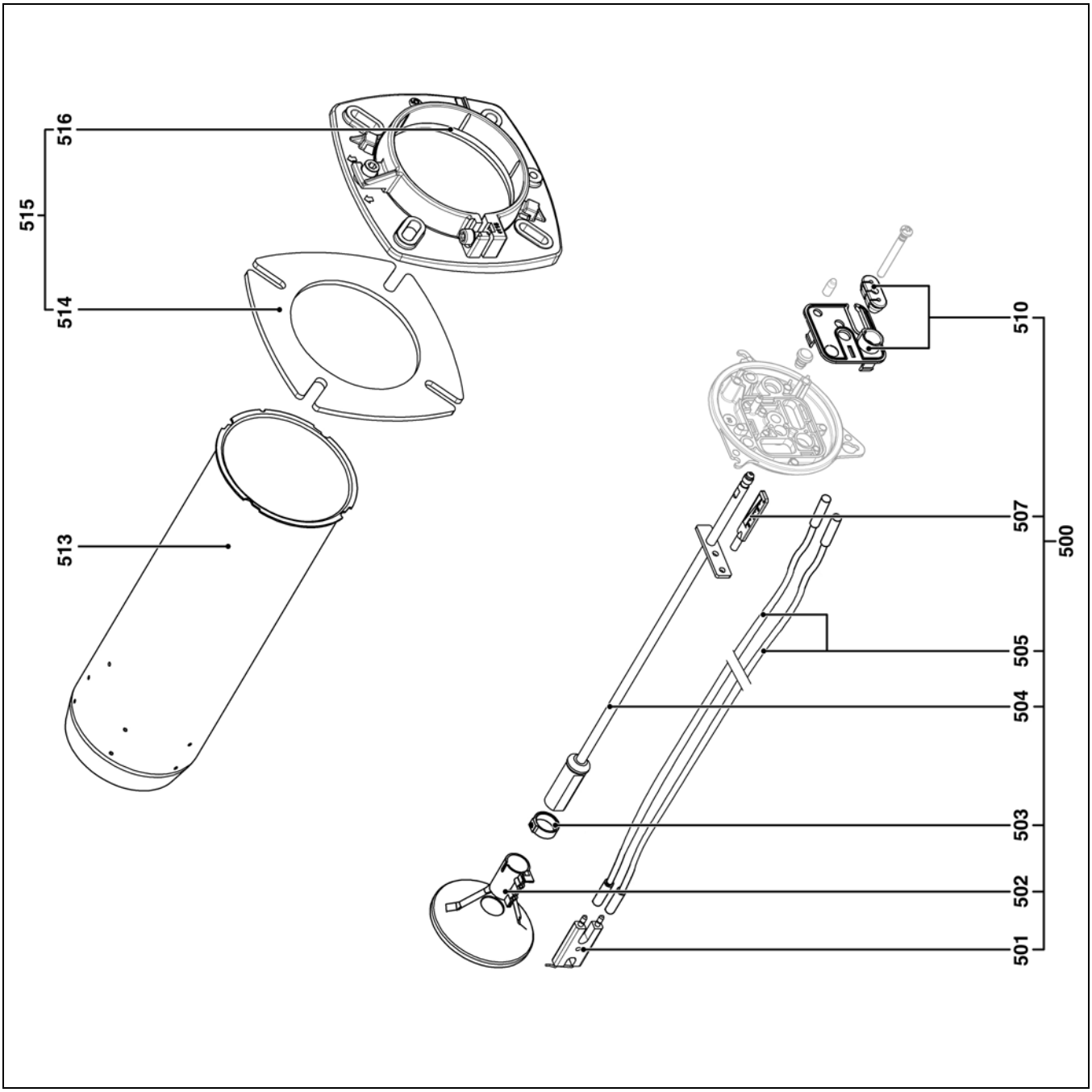

Pos.	Bezeichnung	Désignation	Descrizione	Benaming	Description
500	Düsenzuleitung kpl.	Ligne gicleur équipée	Linea porta ugello equipaggiata	Sproeierlijn compleet	Fitted nozzle line
501	Zündelektrodenblock	Bloc-électrodes	Blocco elettrodi	Elektrodenblok	Electrode block
502	Stauscheibe	Déflecteur	Bocchettone	Stuwschijf	Turbulator
503	Einstellungsring	Anneau de butée	Anello di regolazione	Instelring	Setting keeper ring
504	Düsenstange	Ligne gicleur	Linea porta ugello	Sproeierlijn	Nozzle line
505	Zündkabel	Câble d'allumage	Cavo accensione	Ontstekingskabel	Ignition lead
507	Einstellskala	Réglette graduée	Etichetta	Instellschaal	Ruler
510	Deckplatte + Kabeldurchführung	Plaquette tableau de bord + passe-fil	Piastra di copertura + passacavo	Afdekplaat + kabelgeleiding	Dashboard plate + funnel
513	Flammenrohr	Tube du brûleur	Tubo del bruciatore	Branderbuis	Burner tube
514	Isolierflansch	Joint/façade chaudière	Guarnizione/lato frontale caldaia	Afdichting/ketelfront	Gasket/boiler front
515	Anschlussflansch BG	Accessoires chaudière	Accessori caldaia	Ansluitflens BG	Boiler accessories
516	Dichtschnur	Joint tressé	Cordone di tenuta	Dichting gevl.	Braided seal
*	Keine Lagerware, wird bei Bedarf bestellt	Article non stocké, fabrication à la commande	Articolo non a magazzino, produzione all'ordine	Artikel niet op voorraad, fabricage op bestelling	Item not stocked, manufactured to order

Bezeichnung	Désignation	Denominazione	Benaming	Description	Art. Nr.	
Düse Danfoss	Gicleur Danfoss	Ugello Danfoss	Sproeier Danfoss	Nozzle Danfoss		
L2.120 - 60/80kW - 1,35G 45°S	L2.120 - 60/80kW - 1,35G 45°S	L2.120 - 60/80kW - 1,35G 45°S	L2.120 - 60/80kW - 1,35G 45°S	L2.120 - 60/80kW - 1,35G 45°S	13 016 066	
L2.120 - 70/100kW - 1,50G 45°S	L2.120 - 70/100kW - 1,50G 45°S	L2.120 - 70/100kW - 1,50G 45°S	L2.120 - 70/100kW - 1,50G 45°S	L2.120 - 70/100kW - 1,50G 45°S	13 016 068	
L2.120 - 90/120kW - 2,00G 45°S	L2.120 - 90/120kW - 2,00G 45°S	L2.120 - 90/120kW - 2,00G 45°S	L2.120 - 90/120kW - 2,00G 45°S	L2.120 - 90/120kW - 2,00G 45°S	13 016 073	
L2.160 - 80/110kW - 1,75 G 45°S	L2.160 - 80/110kW - 1,75 G 45°S	L2.160 - 80/110kW - 1,75 G 45°S	L2.160 - 80/110kW - 1,75 G 45°S	L2.160 - 80/110kW - 1,75 G 45°S	13 016 069	
L2.160 - 100/140kW - 2,25G 45°S	L2.160 - 100/140kW - 2,25G 45°S	L2.160 - 100/140kW - 2,25G 45°S	L2.160 - 100/140kW - 2,25G 45°S	L2.160 - 100/140kW - 2,25G 45°S	13 016 071	
L2.160 - 110/160kW - 2,50G 45°S	L2.160 - 110/160kW - 2,50G 45°S	L2.160 - 110/160kW - 2,50G 45°S	L2.160 - 110/160kW - 2,50G 45°S	L2.160 - 110/160kW - 2,50G 45°S	13 016 072	
L2.210 - 100/140kW - 2,25G 45°S	L2.210 - 100/140kW - 2,25G 45°S	L2.210 - 100/140kW - 2,25G 45°S	L2.210 - 100/140kW - 2,25G 45°S	L2.210 - 100/140kW - 2,25G 45°S	13 016 071	
L2.210 - 125/170kW - 2,75G 45°S	L2.210 - 125/170kW - 2,75G 45°S	L2.210 - 125/170kW - 2,75G 45°S	L2.210 - 125/170kW - 2,75G 45°S	L2.210 - 125/170kW - 2,75G 45°S	13 008 250	
L2.210 - 150/210kW - 3,00G 45°S	L2.210 - 150/210kW - 3,00G 45°S	L2.210 - 150/210kW - 3,00G 45°S	L2.210 - 150/210kW - 3,00G 45°S	L2.210 - 150/210kW - 3,00G 45°S	13 016 075	

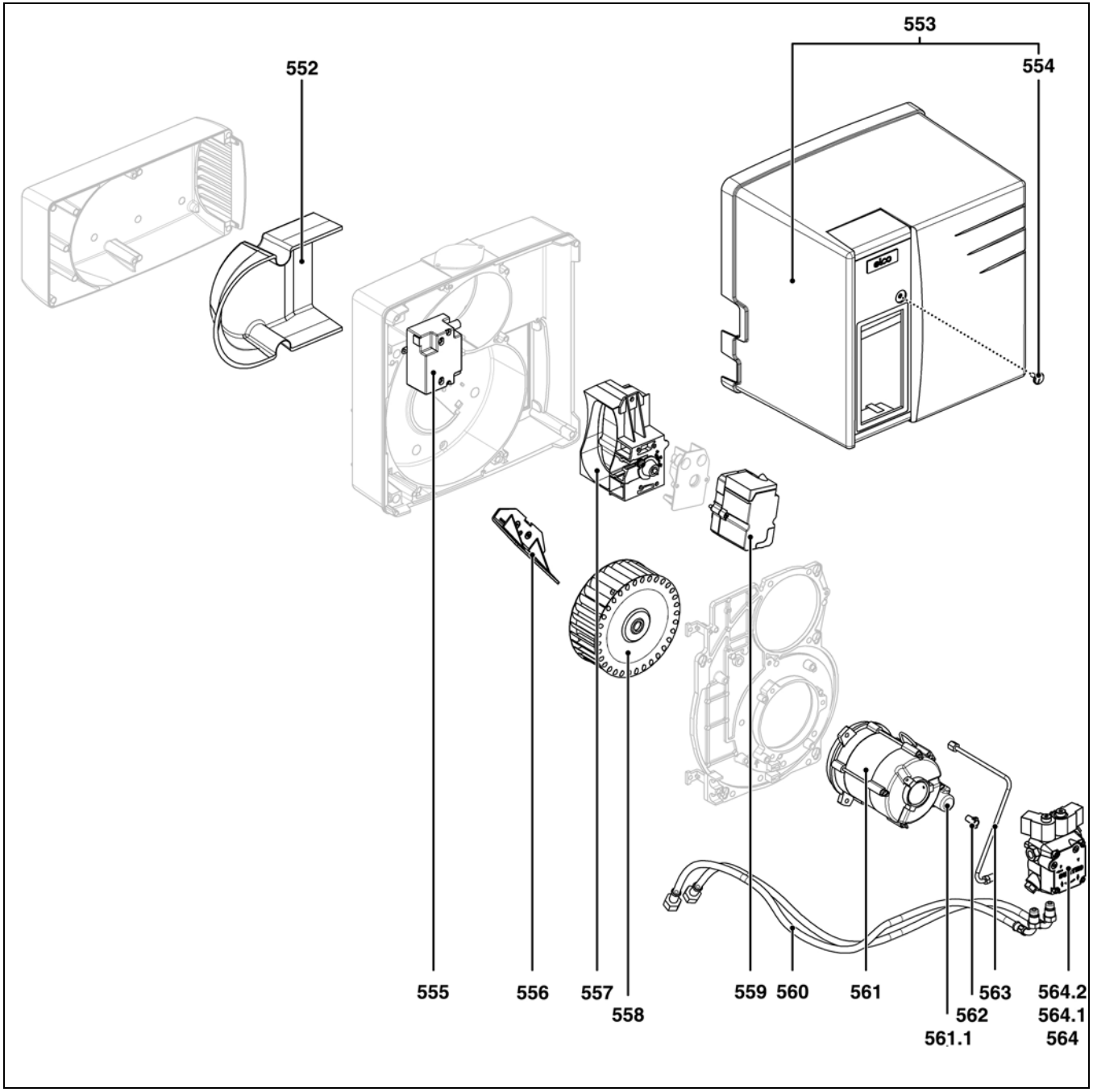

Pos.		Art. Nr.	
552	VL 2.120/210 D	13 017 369	
553	VL 2.120/210 D	65 300 723	
554	VL 2.120/210 D	65 300 519	
555	VL 2.120/210 D	65 300 469	
556	VL 2.120 D VL 2.160/210 D	13 017 363 13 017 364	
557	VL 2.120/210 D	13 018 138	
558	VL 2.120D VL 2.160/210 D	13 010 012 13 010 095	
559	VL 2.120/210 D	65 300 527	
560	VL 2.120/210 D Lg. 1,50m	13 007 940	
561	VL 2.120/160 D VL 2.210 D	13 009 981 13 010 014	
561.1	VL 2.120/160 D 5µF VL 2.210 D 6µF	13 009 983 13 010 016	
562	VL 2.120/210 D	13 018 143	
563	VL 2.120/210 D	65 300 725	
564	VL 2.120/210 D	13 012 002	
564.1	VL 2.120/210 D	13 010 470	♻
564.2	VL 2.120/210 D	13 010 006	

Pos.	Bezeichnung	Désignation	Descrizione	Naam	Description
552	Isolierung / Luftkasten	Isolation phonique / boîte à air	Isolamento acustico / scatola dell'aria	Geluidsisolatie / luchtkast	Sound insulation / air intake box
553	Brennerhaube mit Schraube	Capot avec vis	Coperchio con vite	Kap met schroef	Hood with screws
554	Flachkopfschraube	Vis de fixation du capot	Vite di fissaggio del coperchio	Bevestigingsschroef van de kap	Hood mounting screw
555	Zündtrafo	Allumeur	Accenditore	Ontsteker	Igniter
556	Ausaugluftführung	Recyclage d'air	Ricircolo dell'aria	Luchtkringloop	Air recycling
557	Luftklappe	Volet d'air	Serranda dell'aria	Luchtklep	Air flap
558	Luftrad	Turbine	Turbina	Ventilatorwiel	Turbine
559	Stellmotor	Servomoteur	Servomotore	Servomotor	Servomotor
560	Ölschläuche	Flexibles	Tubi flessibili	Slangen	Hoses
561.1	Kondensator	Condensateur	Condensatore	Condensator	Capacitor
561	Brennermotor	Moteur	Motore	Motor	Motor
562	Kupplung	Entraineur	Trascinatore	Meenemer	Drive pin
563	Düsenzuleitung	Tube pompe/ligne gicleur	Tubetto pompa/ l.p.u.	Toevoerleiding sproeier	Oil feed tube
564	Pumpe	Pompe	Pompa	Pomp	Pump
564.1	Filtereinsatz + Dichtungsset	Filtre + kit joint	Filtro + kit guarnizione	Filter + afdichtset	Filter + gasket kit
564.2	Magnetspule	Bobine	Bobina	Spoel	Coil

WWW.SMARTFLAM.BY
SmartFlam
Импортер
в Республику Беларусь
8 (029) 11 915 11 INFO@SMARTFLAM.BY

Pos.		Art. Nr.	
601	VL 2.120/160/210 D	65 300 787	
602	VL 2.120/160/210 D	13 010 519	
603	VL 2.120/160/210 D	65 300 619	
604	VL 2.120/160/210 D	13012675	
605	VL 2.120/160/210 D	65 300 530	
606	VL 2.120/160/210 D	65 300 531	
607	VL 2.120/160/210 D	13 009 774	
607.1	VL 2.120/160/210 D	13 011 093	
608	VL 2.120/160/210 D	65 300 727*	
609	VL 2.120/160/210 D	65 300 790	

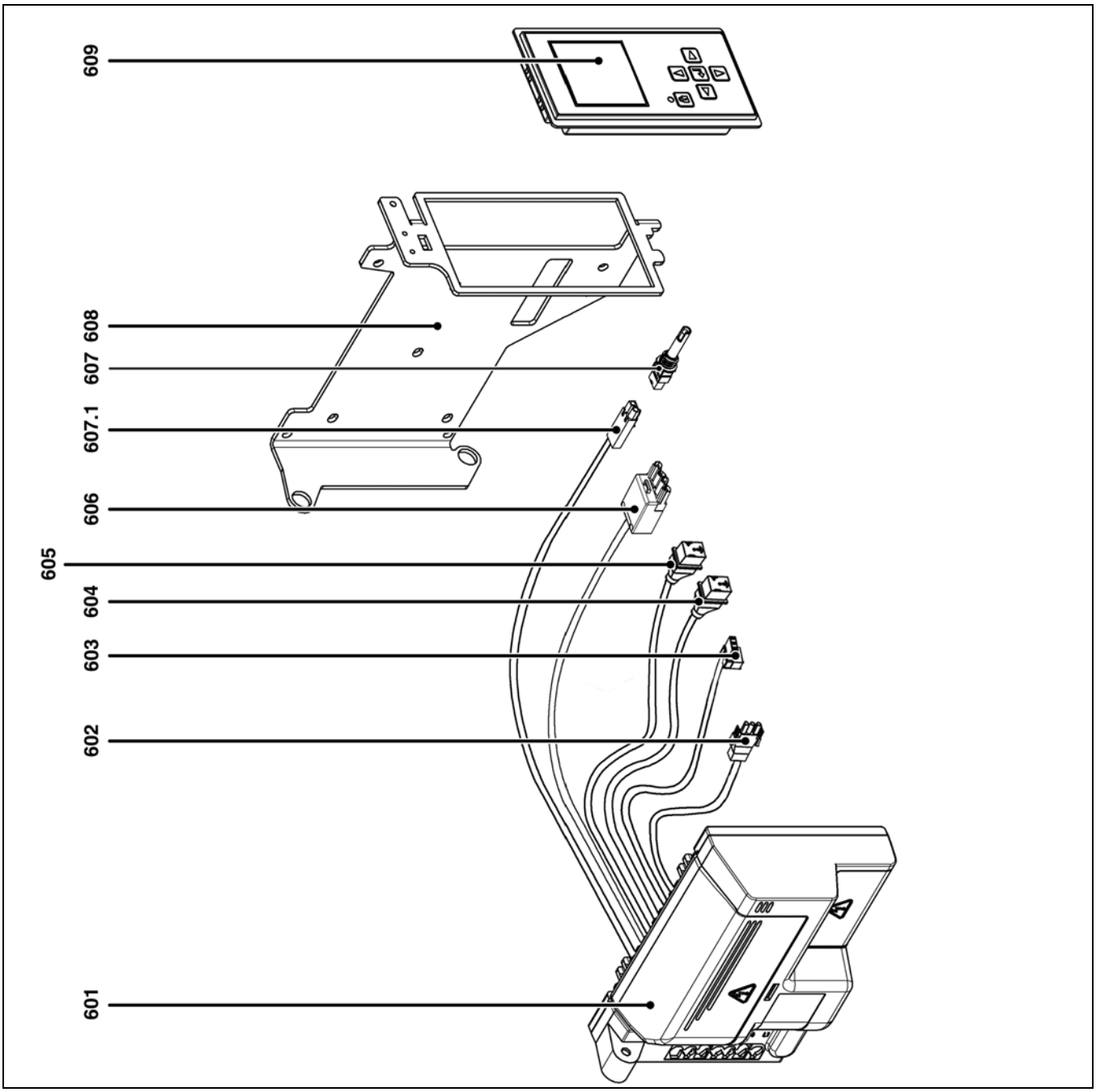

Pos.	Bezeichnung	Désignation	Descrizione	Benaming	Description
601	Feuerungsautomat TCH 2xx	Coffret TCH 2xx	Programmatore TCH 2xx	Automaat TCH 2xx	TCH 2xx control unit
602	Kabel m. Stecker / Motor	Câble + prise / moteur	Cavo + presa / motore	Kabel + stekker / motor	Cable + connector/motor
603	Kabel m. Stecker / Zündtrafo	Câble + prise / allumeur	Cavo + presa / accenditore	Kabel + stekker / ontsteker	Cable + connector/igniter
604	Kabel m. Stecker / Ventil 1. St.	Câble + prise / vanne 1ère allure	Cavo + presa / valvola 1° stadio	Kabel + stekker / ventiel 1e trap	Cable + connector/valve 1st stage
605	Kabel m. Stecker / Ventil 2. St.	Câble + prise / vanne 2ème allure	Cavo + presa / valvola 2° stadio	Kabel + stekker / ventiel 2e trap	Cable + connector/valve 2nd stage
606	Wieland Stecker 4-polig + Kabel (2. Stufe)	Câble + prise Wieland 4 pôles (2ème allure)	Cavo + presa Wieland 4 poli (2° stadio)	Kabel + 4-polige Wieland-stekker (2e trap)	Cable + 4-pin Wieland connector (2nd stage)
607	Fotozelle	Cellule	Rivelatore di fiamma	Fotocel	Cell
607.1	Kabel m. Stecker / Fotozelle	Câble cellule	Cavo rivelatore di fiamma	Kabel van de cel	Photocell cable
608	Halter zu Automat + Anzeigeeinheit	Support coffret + afficheur	Supporto programmatore + visualizzatore	Steun van de automaat + display	Control unit bracket + display
609	Anzeige- und Bedieneinheit	Afficheur	Visualizzatore	Display	Display
*	Keine Lagerware, wird bei Bedarf bestellt	Article non stocké, fabrication à la commande	Articolo non a magazzino, produzione all'ordine	Artikel niet op voorraad, fabricage op bestelling	Item not stocked, manufactured to order

	Legende	Légende	Legenda	Legend	Caption
	Hilfsmaterial	Pièces d'entretien	Materiali di consumo	Onderhoudsonderdelen	Maintenance parts
	Ersatzteile	Pièces de rechange	Parti ricambi	Reservedelsliste	Spare parts
	Verschleissteile	Pièces d'usure	Parti di usura	Slijtageonderdelen	Wearing parts

elco

www.elco.net

		Hotline
AT	**ELCO Austria GmbH** Aredstr.16-18 2544 Leobersdorf	0810-400010
BE	**ELCO Belgium nv/sa** Z.1 Researchpark 60 1731 Zellik	02-4631902
CH	**ELCOTHERM AG** Sarganserstrasse 100 7324 Vilters	0848 808 808
DE	**ELCO GmbH** Dreieichstr.10 64546 Mörfelden-Walldorf	0180-3526180
IT	**ELCO Italia S.p.A.** Via Roma 64 31023 Resana (TV)	800-087887
NL	**ELCO Burners B.V.** Amsterdamsestraatweg 27 1411 AW Naarden	035-6957350
RU	**OOO «Ariston Thermo RUS LLC»** Bolshaya Novodmitrovskaya St.bld.14/1 office 626 127015 Moscow -Russia	+7 495 783 0440

WWW.SMARTFLAM.BY
SmartFlam
Импортер
в Республику Беларусь
8 (029) 11 915 11 INFO@SMARTFLAM.BY

Hergestellt in der EU. Fabriqué en EU. Fabricato in EU.
Angaben ohne Gewähr. Document non contractuel. Documento non contrattuale.